**<u>Приложение Б</u>**
к Договору о ПГВ

# ПРАВИЛА

## ПОЛЬЗОВАНИЯ ГРУЗОВЫМИ ВАГОНАМИ В МЕЖДУНАРОДНОМ СООБЩЕНИИ (ПГВ)

(с изменениями и дополнениями,
по состоянию на 1 января 2012 года)

**Действуют с 1 января 2009 года**

## § 1. Общие положения

1.1. Настоящие Правила распространяются на все передаваемые в международном сообщении:

- вагоны грузового парка, контейнеры, поддоны и перевозочные приспособления железных дорог - Сторон Договора о ПГВ;
- приватные грузовые вагоны, приписанные к одной из железных дорог - Сторон Договора о ПГВ;
- вагоны железной дороги, сданные ею в аренду третьему лицу.

В дальнейшем под словами "приватные вагоны" подразумеваются и вагоны железной дороги, сданные ею в аренду.

1.2. Переход вагонов с железной дороги одной страны на железную дорогу другой страны может производиться при одинаковой ширине колеи и при различной ширине колеи.

Переход вагонов между железными дорогами с различной шириной колеи производится:

1.2.1. без перестановки, когда вагоны следуют до станции назначения вагона, расположенной на территории принимающей железной дороги, по колее сдающей дороги;

1.2.2. с перестановкой, когда вагоны переставляются на тележки или колесные пары другой колеи.

Тележки предоставляются сдающей и принимающей или дорогой-собственницей вагона. О порядке предоставления и возврата тележек договариваются сдающая, принимающая дороги и дорога-собственница;

1.2.3. с применением раздвижных колесных пар и смешанных тяговых сцепок. Условия курсирования таких вагонов согласовываются между заинтересованными дорогами.

1.3. Перестановка вагонов производится по согласованию центральных органов железных дорог обеих сторон на пограничных станциях и других перестановочных пунктах, оборудованных необходимыми перестановочными средствами.

При возвращении вагона на пункт перестановки под него подкатываются те же тележки или колесные пары, которые были выкачены из-под этого вагона перед перестановкой на тележки или колесные пары другой колеи.

1.4. Перестановка приватных вагонов осуществляется, как правило, на тележки железной дороги, переставляющей вагоны при условии заключения с ней договора собственником вагона (арендатором) или дорогой, к которой приписан вагон.

Возможна перестановка приватных вагонов на тележки собственника (арендатора) вагонов или принимающей дороги при условии заключения договора между железной дорогой, переставляющей вагоны, и собственником (арендатором) приватного вагона или принимающей дорогой.

Оплата за пользование тележками производится собственником (арендатором) приватного вагона или грузополучателем после заключения ими, или по их поручению другим лицом, договора с дорогой-собственницей тележек.

1.5. Если железные дороги - Стороны Договора о ПГВ передают одна другой вагоны, являющиеся собственностью дороги, с которой принимающая дорога не имеет соглашения, то возмещение за пользование указанными вагонами, их повреждение и утрату производит дорога, принявшая вагоны, дороге, передающей такие вагоны, по ставкам согласно действующему соглашению между дорогой-собственницей вагонов и дорогой, передавшей их. Эти ставки объявляются дорогой, передающей такие вагоны, остальным железным дорогам – Сторонам Договора о ПГВ и не имеющим соглашений с дорогой – собственницей вагонов.

Если железные дороги - Стороны Договора о ПГВ передают одна другой вагоны, следующие на дорогу, не участвующую в Договоре о ПГВ, то возмещение дороге-собственнице за пользование указанными вагонами, их повреждение и утрату, происшедшие на дороге, не участвующей в Договоре о ПГВ, производит дорога, передавшая их на дорогу, не участвующую в Договоре о ПГВ, по ставкам согласно соглашениям, действующим между дорогой, передавшей вагоны (Стороной Договора о ПГВ), и дорогой, принявшей вагоны (не являющейся участницей Договора о ПГВ).

Указанный порядок распространяется также на перевозочные приспособления, контейнеры и поддоны, если между участвующими дорогами не действуют другие соглашения относительно их использования.

1.6. В случаях передачи вагонов, контейнеров, поддонов и перевозочных приспособлений, принадлежащих железным дорогам - Сторонам Договора о ПГВ, на железные дороги, не участвующие в Договоре о ПГВ, при новой погрузке или переотправке груза в таких вагонах и контейнерах настоящие Правила распространяются только до выходной пограничной станции дороги - Стороны Договора о ПГВ, производившей новую погрузку или переотправку груза.

Настоящие Правила не распространяются на грузовые вагоны, контейнеры и перевозочные приспособления железных дорог - Сторон Договора о ПГВ в следующих случаях:

1.6.1. при загрузке вагонов или контейнеров назначением на железную дорогу, не участвующую в Договоре о ПГВ;

1.6.2. при следовании вагонов или контейнеров с одной железной дороги – Стороны Договора о ПГВ на другую железную дорогу - Сторону Договора о ПГВ, транзитом по железным дорогам, не участвующим в Договоре о ПГВ;

1.6.3. на всем пути следования груженых или порожних вагонов или контейнеров при возвращении их на дорогу-собственницу с дорог, не участвующих в Договоре о ПГВ;

1.6.4. при существовании других договоров о пользовании вагонами между железными дорогами - Сторонами Договора о ПГВ.

1.7. Все расчеты, вытекающие из настоящих Правил, производятся порядком и в сроки, установленные "Правилами о расчетах в международном пассажирском и грузовом сообщениях". Расчеты могут производиться и на основании договоров, заключенных между отдельными железными дорогами.

Перечень центральных расчетных бюро железных дорог приведен в ***Приложении 7а к ПГВ***.

1.8. Отдельные железные дороги - Стороны Договора о ПГВ могут заключать между собой специальные соглашения, касающиеся взаимного пользования вагонами, контейнерами, поддонами и перевозочными приспособлениями, а также по созданию складов запасных частей для вагонов, если этими соглашениями не затрагиваются интересы других железных дорог - Сторон Договора о ПГВ.

# Р А З Д Е Л I
# ГРУЗОВЫЕ ВАГОНЫ

## § 2. Условия для вагонов, допускаемых к обращению

2.1. К обращению в международном сообщении по железным дорогам допускаются вагоны, годные для эксплуатации и соответствующие Техническим требованиям ***Приложения 1 к ПГВ***.

В перегрузочном сообщении допускаются вагоны, соответствующие габариту подвижного состава сдающей железной дороги.

При следовании по КЖД вагоны должны удовлетворять специальным техническим условиям, согласованным между заинтересованными дорогами.

2.2. К обращению в международном сообщении допускаются также приватные вагоны. По техническому состоянию эти вагоны должны полностью отвечать Техническим требованиям ***Приложения 1 к ПГВ***, а условия их курсирования в международном сообщении определяются в разделе II, §§ 9 - 11 ПГВ.

2.3. Нагрузка на ось вагонов колеи 1435 мм в международном сообщении не должна превышать 20 т, за исключением железнодорожной сети Болгарии, на которой нагрузка на ось в международном сообщении не должна превышать 22,5 т[1)].

Временные ограничения нагрузки на ось вагона менее 20 т или 18 т на дорогах, указанных в первом абзаце этого пункта, могут быть введены отдельными железными дорогами в исключительных случаях, обоснованных техническими условиями, и только на пограничных переходах.

Если на определенных пограничных переходах железная дорога не может принять вагоны с установленной нагрузкой, то она обязана известить об этом все заинтересованные дороги по телеграфу.

---

1) Нагрузка на ось - 20 т и нагрузка на погонный метр - 7,2 т/м относится к следующим станциям железнодорожной сети Болгарии: Асеновград, Бояново, Болшевик, Брацигово, Черквица, Долна Митрополия, Елхово, Долен Чифлик, Хисара, Куртово - Конаре, Милковица, Нови Пазар, Панагюрище, Петрич, Поморие, Съединение, Сарафово, Сомовит, Старо Орехово, Стрелча, Тенево, Въча.

Для пути следования Видин-Калафат-порт:

- осевая нагрузка = 18 т;
- нагрузка на погонный метр = 3,6 т/м;
- обмен вагонами с больше чем 4 осями возможен лишь после предварительного согласования между ЧФР и БДЖ.

5 % ! !
! "
, 6 ( ' (
%
( ( 5 % % '
% % % %
5 %
& '
$ % ! % $ % ' '
' ! $ % %
' 7 2
' 8 (
' ' ,
( (
( '
***Приложении 7а к ПГВ***
) ! ! " !
( % % % ***Приложения 12***
***или 12а, или 12б к ПГВ*** 9 : 3 - !
% ' % !
! %
% %
; % % ' "
! $ ! (
'
,
! % % #
& & ! "
, ! % %
! , $ % ! %
$ %
,
% % ! $ %

5 % . ***Приложения 2 к ПГВ*** !
% ' ( !
! % " $
. % % < 6 < < ) ***Приложения 47***
***и 48 к ПГВ)***
-
,
= > > , ' ! %
= > > ! % ***Приложения 2 к ПГВ***
% &

&

' . ( '
. ***Приложения 3 к ПГВ*** ! % '
$ % ! $ % %
- ( ' '
%
%
< < % ,
% % ! % 7
8
% %
. % ***Приложения 37 к ПГВ.***
? 6 * %
'
5 ' (
( ' (
@ % % % %
( ! %
* %
/ % % %
; ( %
. < < %
< ; <
- ( '
% " A
' 5 ' $
% % "
% * !

B $ %
' '
% "
C % % ? 2
'
% !
D
% % % %
E ( ( ( '

- '
% " '

( '
( % % ***Приложения 8 к ПГВ.***
C ( % %!
% ' ! % ' %
$ % % '
! % %

E % % ' ) + C F G
H G ! I 3 ! J F ! G
D 5 D L 4 + C M % 2 & N O
6 5 - ! ) ! G K 4 ! F @ @ ) ) 5 4 3 D % ? 2
%
2 (
% ( '
% ! % (
' %
( '
' % (

C , ! % (
! ' ! " ! %
' (
- ! % ( ! ! ( !
%
- ! % ( ( ! %
( . % ! % !
% ( .
@ % " % ' % %
% ( ( % ,
! ! , ( %

P ! %
" ! % ' (
! ( ,
% 2 %
% " % % %

?

% . %
%
- ! . %
! ! %
. % ' ! % ! % (
( ! '
- 7 !
8 ! ' %
% . % ! '
! " ' % ! %
. %
(
! % %
' ! %
. % ( %
% % . %
% !
' ' ! % % . %
! " % !
% % . % ' ! %
% 8 ***Приложения 34 к ПГВ.***
- $ ! ' %
. % ! %
. ***Приложения 2а к ПГВ*** $ % ! %
$ % %
Q % %
' ! % . %
'
' % % ! %
: - ! " ! %
' ( ! '
( % (
! ' %
; ( %
% 7 % %
( '
< - R ; < 7 %
8 - % $ ( (

E ( ( %
. ( % D @
7 % % ! % 8 !
% 4 % H ( ! 4 % H
- % ' 4 % ! 4 % ) ! )
4 % ! I % ' 4 % ! I % ' 4
4 % 6 ! 4 % ( " ! 4 % ' K
4 ' ! @ % ' 4 % ! 4 % / %
4 % J % ! J % E % ' 4 % ,
% #
% ) % ' ; ' 4 % ! ) %
; , C % % ' 4 % 6 ' % %
% % #
% 6 ' ,
% % % ) ; 4 ! ) ; C 4 6
( ( %
% %
; !
! ! " ! %
% % % ! % "
( %
( % ( %
% % % < P

***Приложению 35 к ПГВ*** %

1 - ( '
1 '
#
1 &
!
! (
( #
1 (
( ( %
! % !
! % ' !
% % *
% % #
1 ? ( % *
% '
" #

:

1 2 % 7
% ' ! ' !
% ! %
1 :
, %
0 - ! ! % "
% ***Приложения 9 к ПГВ*** %
% '
% % ! %
# %
5 % $ % ! % %
$ %
; ' ' '
% < ; < %

% ! %
% ! % $ %
(
' . (
' . $ %
( '
% % ! % ' '

## § 4. Условия пользования вагонами

4.1. Ответственность за принимаемые вагоны и обязанности принимающей дороги, вытекающие из настоящих Правил, начинаются с момента подписания вагонной ведомости агентом принимающей дороги.

4.2. Железные дороги одной страны обязаны обращаться бережно с вагонами железных дорог другой страны и содержать их в технически исправном состоянии.

4.3. Груженые и порожние вагоны других дорог должны использоваться по их прямому назначению.

Не разрешается использование этих вагонов после выгрузки груза для местных перевозок, за исключением случаев, предусмотренных пунктом 5.1.3.

4.4. Специализированные вагоны могут быть загружены только теми грузами, для которых они предназначены. Загрузка таких вагонов другими грузами, которые не могут испортить вагоны или их оборудование, может производиться только при согласии дороги-собственницы вагона.

Цистерны должны быть загружены до полной вместимости или до определенной черты. Загрузка цистерны опасными грузами производится в соответствии с требованиями действующих соглашений между заинтересованными железными дорогами.

Порожние цистерны, направленные дорогой-собственницей на дорогу-пользовательницу в пункты налива, должны подвергаться в пункте налива техническому осмотру и проверке состояния котлов, колпаков и сливных приборов. При обнаружении течи в стенках котла места течи должны обводиться белилами с указанием даты осмотра. Цистерны с такими повреждениями ремонтируются дорогой-пользовательницей по телеграфному согласованию за счет дороги-собственницы и за счет дороги, несущей ответственность за повреждения, или возвращаются порожними на дорогу-собственницу.

Плата за пользование цистернами за время нахождения их в ремонте и оплата за порожний пробег этих цистерн осуществляется за счет виновной дороги.

В акте по форме ***Приложения 2 к ПГВ*** должна быть указана дорога, несущая ответственность за повреждение.

Порожние специализированные вагоны и цистерны возвращаются на дорогу-собственницу с оформлением сопроводительного листа по форме ***Приложения 15 к ПГВ***. Порожние специализированные вагоны и цистерны, не являющиеся собственностью дороги, снабжаются накладной согласно форме, находящейся в соглашении, применяемом между заинтересованными железными дорогами.

Вагоны-цистерны, перевозящие опасные грузы или неочищенные после перевозки таких грузов, должны в каждом случае отвечать требованиям существующих международных предписаний, применяемых при перевозке опасных грузов на каждой железной дороге, участвующей в этих перевозках, или в дву- или многосторонних договорах между этими железными дорогами.

4.5. Передача вагонов, принадлежащих железным дорогам – Сторонам Договора о ПГВ, на железные дороги, не участвующие в нем, может производиться без согласования с дорогой-собственницей в следующих случаях:

4.5.1. при переотправке груза;

4.5.2. при загрузке вагона грузом, назначением на дорогу, не участвующую в Договоре о ПГВ, при условии, что вагон проследует транзитом по дороге-собственнице;

4.5.3. при погрузке вагона грузом на дорогу, не участвующую в Договоре о ПГВ, если она является соседней с дорогой-собственницей.

Во всех остальных случаях передача вагонов может производиться только при согласии дороги-собственницы вагона.

4.6. В международном сообщении необходимые для перевозки вагоны предоставляются в основном дорогой отправления груза.

Дороги - Стороны Договора о ПГВ могут оказывать взаимную помощь вагонами для совершения перевозок в прямом международном сообщении.

Предоставляемые вагоны следуют с сопроводительными листами по форме ***Приложения 15 к ПГВ***. На соседние дороги такие вагоны передаются без сопроводительных листов и этих наклеек.

Предоставленные вагоны используются на условиях, согласованных между дорогой-собственницей вагонов и дорогой, затребовавшей эти вагоны.

Если предоставленные вагоны следуют к месту назначения порожними и возвращаются на дорогу-собственницу порожними, то дорога, затребовавшая вагоны, должна уплатить всем дорогам, участвующим в перевозке этих вагонов, в соответствии с пунктом 3 ***Приложения 34 к ПГВ*** за каждый вагоно-километр пути, пройденного вагонами в порожнем состоянии.

Протяженность пути, пройденная этими вагонами в груженом состоянии, вычитается из общего порожнего пробега. Представленные вагоны должны следовать кратчайшим путем. При расчете платежей за пробег порожних вагонов за основу принимается расстояние этого кратчайшего пути.

4.7. Дороги - Стороны Договора о ПГВ могут передавать друг другу вагоны на условиях аренды.

Условия аренды, обозначение арендованных вагонов и другие условия определяются между договаривающимися дорогами. Такие вагоны при направлении их на дорогу в арендное пользование, а также при возвращении их на дорогу-собственницу по истечении срока аренды сопровождаются сопроводительными листами по форме ***Приложения 15 к ПГВ*** и с наклейками согласно форме, указанной в пункте 3.2.1 настоящих Правил.

## § 5. Возвращение вагонов

5.1. После разгрузки вагоны, являющиеся собственностью дорог, надлежит возвращать дороге-собственнице немедленно и по возможности в груженом состоянии. Дорога-пользовательница или транзитная дорога могут загрузить вагоны, являющиеся собственностью дорог, вновь, если груз следует:

5.1.1. до станции дороги-собственницы;

5.1.2. дальше дороги-собственницы, если при этом вагоны проследуют через дорогу-собственницу;

5.1.3. до станции, расположенной ближе к железной дороге-собственнице.

Транспортеры могут быть вновь загружены только с согласия дороги-собственницы.

Согласие надлежит запрашивать по телеграфу с указанием номера вагона, даты отправления, станции отправления и станции назначения.

Дорога назначения груза или транзитные дороги могут направить порожние вагоны в любой пункт своей дороги под погрузку, соблюдая условия настоящего пункта, а также пунктами 4.5.2 и 4.5.3.

Груженые вагоны при возвращении на дорогу-собственницу могут следовать через любые пограничные станции.

Вагоны, переставленные на тележки или колесные пары другой колеи, должны быть возвращены через ту пограничную станцию, на которой была произведена их перестановка. Если дорога принимает вагоны, принадлежащие другой дороге, и переставляет их на тележки или колесные пары другой колеи, то при возвращении их на дорогу-собственницу в вагонной ведомости агентом сдающей стороны должна быть сделана отметка - "Вагон с перестановкой".

Цистерны должны возвращаться в порожнем состоянии и следовать с наклейками согласно формам, находящимся в соглашении, применяемом между заинтересованными дорогами, а приватные вагоны - и с накладной, форма которой также определяется отдельным соглашением.

5.2. Порожние вагоны при возвращении на дорогу-собственницу должны следовать через те же пограничные станции, через которые они были приняты.

По согласованию заинтересованных дорог порожние вагоны могут возвращаться не по первоначальному пути следования.

Если вагоны были погружены на условиях, изложенных в пункте 5.1.3, то дорога назначения груза после выгрузки должна направить эти вагоны на входную пограничную станцию первоначального пути следования или направить их кратчайшим путем на дорогу-собственницу.

Если при возвращении вагона кратчайшим путем возникают платежи за порожний пробег, предусмотренные пунктом 5.3, то их возмещает дорога, выгрузившая вагон и допустившая невозмещенный пробег.

Это относится и к вагонам собственности железных дорог, не участвующих в Договоре о ПГВ.

5.3. Если порожний вагон возвращается на железную дорогу-собственницу более длинным путем, чем тот, по которому он следовал в груженом состоянии к пункту выгрузки, или если вагон возвращается по дороге, не участвующей в груженом пробеге, то дорога, по которой следовал при возвращении этот вагон, получает возмещение за порожний пробег, некомпенсированный груженым пробегом. Это возмещение выплачивается той дорогой, по вине которой возник этот пробег. Возмещение составляет сумму в соответствии с пунктом 3 ***Приложения 34 к ПГВ*** за каждый вагоно-километр пути, пройденный вагоном в порожнем состоянии. При расчете исключается часть пути, пройденного вагоном в груженом состоянии по какой-либо линии той же дороги, в первоначальном или обратном направлении. Порожний пробег вагонов, подлежащих возмещению, учитывается по ведомости оформленной в соответствии с ***Приложения 10 к ПГВ***. Указанная ведомость составляется только в тех случаях, когда порожний пробег, некомпенсированный груженым пробегом вагонов, превышает 50 км. Эта ведомость высылается дороге-собственнице одновременно с расчетной ведомостью за пользование вагонами.

Дорога-собственница, определив пробег вагонов, возвращает ведомость, оформленную в соответствии с ***Приложения 10 к ПГВ***, не позднее четырехмесячного срока на дорогу, требующую возмещение за порожний пробег. Заполненная ведомость служит основанием для предъявления счета дороге, по вине которой возник порожний пробег. Счет считается принятым к оплате, если виновная дорога не опротестует его в течение двух месяцев. Возмещение за порожний пробег вагонов выплачивается только в тех случаях, когда некомпенсированный пробег составляет более 50 км.

2 5 677 . 6 8 9:" : ;
2 " *! )
" *! $
"
.

***Приложения 12 к ПГВ*** # %
2 " " "
" " ) ) "
* $ $ "
" ***Приложения 12а к ПГВ***
# %
2 + - " "
) " $ $
$ " )
) $ $ "
$
. ***Приложения 12б к ПГВ*** #
% < * =>
4 " $ #2 87 ; 87 ;% "
7 ? 8 8 6 8 6 8 " 6 9677 6 9 6 )7 8 :
56" ?* : :" ? ?" 8 9677 6 9 6 ) 6 87 6 8
*! & ) *!
" )
*! $ %
3 " " "
) ) ! ) @
"
- 7 * : !
" & *
" " $
! )
A &
) )
9 8 7? 7 ? : 8 : ": : 8 898 78 7 :
7 8: 78 67 6 9 : 96 : ": : : 898 8 ?
9 : : ": 8 8 9:" : 8 8 6 8 6 : :"
B ": 8 8 9:" : 6 8 8 ": ) 8 9: 8
898 8 8 ) 8 6 : ) : 6 :: 7 : 8 @: : :8 ;8
7 : 8 6 6 898 ? 78 7 : ? B6 8 6 8 7 6 "6:
8 .89***Приложения 12б к ПГВ*** #7 : 8 : 6%

CCCCCCCCCCCCCCCCCCCCCCCCCC
% " " "
/D( => E =

F7 6 8 : 8": ) 8 9: 8 98 6 6 8
7 : 8 6 ) 6 7 8 ; 87 ; 8 898 6 8 ) 8 6 : ) 6 8
6 8 : :" ? 6 6 .89 ? 8 96 ) 6 898 ? 78
B6 8 6 8 : :" 6 7 6 "6* 7 6 : 8 8

***Приложения 12б к ПГВ*** # 967 8 8 : 6%

:9: 8 6 6 8 6 87?!:7 : 7 8 898" 8 : 8 8
78 6&: 9 : : :" ? 6 :9:78 6
": : 898 6 6 6 6 :9: 8 ? ": 8 8 9:" : 8
: :" : 7 6: 7
, " " "
) )
" ***Приложению 13 к ПГВ.***
( ) )
& G
$ ***Приложению 13 к ПГВ;***
! *
H +
( ) ) ) )& *
& $
H - " . $ $
# . " *
% I
) ) "
"
1 ) ) " * *
)
***Приложению 12 к ПГВ*** $ . $

J @ " " ) !
" ) "
.
*! 4 .
* "

***Приложении 7 к ПГВ.***

" . " )
" &
" "

+

- . K L K " )
. $ * !

* " * ) "
" $ $
) ! # % (
. $ $ *
$
* ! ! $

***Приложении 13 к ПГВ.***

( * " "
) ( " )
$

1 ) )
* ! $ . $
. $ $ $
M
M - $ "
)
. ***Приложения 14 к ПГВ***

***Приложении 7 к ПГВ.*** - " ) G
$ # $
" ) $ ' % "
" " )

- $
) $ &
" &
1 $ 2 + 3 $
E N O P Q " #
. " * % I
'

$ A "
"
R -
) " "
& . *
" ) )
) (
*
) )

2

" ) "
" & .
" ) !
" $ ( "
! *
" " ) !

- " ! "
!
! 0 S * ! $ $ $
N ! " "
) $ $
L $

' #
) %
L " $

' @
# " ) %
1 ' "
!
) '

= * $
" $
$ ) $ ) < )
'
" ) $
0 = " )
) *
- ! " $
) *

***Приложении 7 к ПГВ.***

- $ $ " $
" "
A $ " $ "
. ) " ) * .
& "
" - " . K L
K " ) G K T " " $ &
K "

)
' " ! ) @
+ = $ "
3
2 A )
$ $ ) $
)

3 N @ $
3 N @ *

" '
) @
" ***Приложении 44 к ПГВ***
3 N @ " ) .
"
3 + / @ $ $
" ) . $
$ " $ $ $ ***Приложению 44 к ПГВ*** A ) " @
$ )
$ $
3 2 N @ $
) * ! $ $
" *
$ U " $ "
"
/ @
" )
$ J $ )
) " !
" ) " 1 * !
$ ) $
- $ " )
$ @ )
' " " A @
" $
. . ***Приложения 2 к ПГВ***
- " ***Приложения 12 или 12а к ПГВ***

3 3 N @ " )
1 "
! $ .
. & "
" V
" ) !
@ "

***Приложению 7 к ПГВ*** -

* @
" $
3 D ) ) * @
$ ! "
$ )

H

## § 7. Возмещение за утерянные вагоны

7.1. Утерянными вагонами (тележками) считаются вагоны (тележки), подлежащие списанию из инвентаря из-за тяжелого повреждения, а также вагоны (тележки), не возвращенные на дорогу-собственницу в течение шести месяцев по другим причинам.

7.2. Дорога, на которой был утерян вагон (тележка), извещает об этом дорогу-собственницу вагона и дорогу-собственницу тележки телеграммой с указанием в ней номера вагона и причины утери вагона (тележки).

По вагонам, не имеющим 12-значное цифровое обозначение вагонов, в телеграмме дополнительно указываются: род вагона, количество осей, дорога приписки, собственный вес, год постройки.

7.3. За утерянный вагон дорога-пользовательница обязана возместить дороге-собственнице стоимость вагона или на основании договоренности заинтересованных сторон утерянный вагон можно заменить другим вагоном.

При компенсации за утерянный вагон в стоимостном выражении применяются следующие предписания:

7.3.1. Между КЖД, ЗЧ, МТЗ и БЧ, КЗХ, КРГ, ЛДЗ, ЛГ, ЧФМ, ОАО «РЖД», ТДЖ, УТИ, УЗ, ЭВР:

7.3.1.1. за утерянный вагон дорога-пользовательница обязана возместить дороге-собственнице стоимость вагона согласно таблице II ***Приложения 13а к ПГВ****;*

7.3.1.2. в случае, если с согласия дороги-собственницы дорога-пользовательница направляет тяжелоповрежденный вагон на дорогу-собственницу, которая списывает его с инвентаря, то дорога-пользовательница возмещает дороге-собственнице сумму в размере 85% стоимости вагона согласно таблице II ***Приложения 13а к ПГВ***.

7.3.2. Между Холдингом БДЖ, ЗАО МАВ, РАИ, ПКП, ЧФР Марфа, ЗССК КАРГО и БЧ, КЗХ, КРГ, ЛДЗ, ЛГ, ЧФМ, ОАО «РЖД», ТДЖ, УТИ, УЗ, ЭВР:

7.3.2.1. собственный вес вагона умножается на стоимость 1 кг одинакового типа вагона согласно таблице I ***Приложения 13а к ПГВ****;*

7.3.2.2. из суммы возмещения, определенной по пункту 7.3.2.1, вычитается стоимость возращенных колесных пар, тележек независимо от их состояния. Стоимость колесных пар определяется по пункту 1.2 ***Приложения 13 к ПГВ*** в случае возврата только колесных пар. Стоимость тележки (в сборе) определяется по пункту 7 таблицы I ***Приложения 13 а к ПГВ****;*

7.3.2.3. за остальные возвращенные детали на основе письменной договоренности вычитается 1/6 из суммы возмещения, рассчитанной согласно пунктам 7.3.2.1 и 7.3.2.2;

7.3.2.4. если дороге-собственнице не были возвращены детали вагона, то нельзя вычитать суммы согласно пунктам 7.3.2.2 и 7.3.2.3;

7.3.2.5. от результата вычитается за каждый год службы вагона 4% за его обесценивание, но в общем не более 80%. Год постройки и год повреждения считается за один год.

7.4. В том случае, когда вагон не возвращен на дорогу-собственницу в течение шести месяцев со дня перехода его с дороги-собственницы на другую дорогу, дорога-собственница предъявляет счет на сумму стоимости этого вагона той дороге, на которой вагон был утерян.

Между европейскими железными дорогами колеи 1435 мм и железными дорогами колеи 1520 мм применяется следующее предписание:

7.4.1. если грузовой вагон не возвращен на дорогу-собственницу в течение шести месяцев со дня передачи с железной дороги-собственницы на сеть другой железной дороги, то железная дорога-собственница предъявляет дороге-пользовательнице, которая не возвратила вагон, счет на сумму стоимости этого вагона, рассчитанной согласно пункту 7.3.1.

7.5. Начисление платы за пользование вагонами прекращается со дня высылки извещения дороге-собственнице об утрате вагона или по истечении шестимесячного срока, после которого невозвращенные вагоны считаются утерянными.

7.6. Если утерянный вагон найден и возвращен дороге-собственнице в течение года с момента утери, то дорога-собственница возвращает полученную сумму за утерянный вагон за вычетом 6% годовых, которые начисляются с момента извещения дороги-собственницы об утере вагона до момента возвращения его на дорогу-собственницу.

7.7. Порядок□ ещ□ □ ри нт

( # " ! " %
! ! % ! 4
/ 2 ! %
% $ $
% ! ! 5
/ / ! %
( # % % !
! " " ! " %
! 4
% $ $
% ! ! 5
/ & % $ ! %
% ! *
% $ $
7 %
$ % " ! ! %
$ ! + 5 ! !
! * " % ! % %
+ 5 ! " #
! 4
% $ $ 5
/ ' ! ! $
$ 4
% ! $ 5
/ 8
! 4
% !

( % " !
" ! " "
% / / 2 / ' ,
! " ! ! % % " !
% % $
% % " !
( % % % "
% % $
! % % 5
/ 9 % ! % & / '
! % ' 2 0 $ $
6

2

/ 9 0 %
" # $ $
! %
( # " ! " %
! ! % ! 4 5
/ 9 2 ! %

( # $ $ % !
! ! " " ! " %
! ! % 5 #
% $ $
% ! !
: "
, ***Приложения 9б к ПГВ*** / $ # % ! $ % !
! % ! % $
7 ! % 1
$ ! % !
$ ***Приложению 7а к ПГВ;***
/ 9 / ! ! ! $
! " !
* + ! % ! ! ! %
* + # % ' * 2 0
4 ; < !
% ! # % ***Приложение 32 к ПГВ)*** 5
/ 9 & % $ ! %
% ! *
% $ $
7 %
$ % " ! ! %
$ ! + 5 ! !
! * " % ! % %
+ 5 ! " #
! 4
% $ $ 5
/ 9 ' % $ ! !
! ! " !
* + ! % !
* + ! # % &
* + ! $ 4 ; < !
% ! # % ***Приложению 32 к ПГВ)***
! % ! $ 5

/

/ 9 8 $ $
4
% ! 5
/ 9 9 % % $
" 7 2 % 4
" 5
/ 9 %
$ % % ! "
!
! % ! % 7 %
" 7 ! 4
% , ***Приложения 9а к ПГВ.***
( % " !
" ! " "
% / 9 / 9 2 / 9 ' !
! % % * + " !
% % * + $
% % * + " !
( % % %
" ! % % * +
! % * ! 2 & +

/ & ! " ! $
& > ! %
" - 1 ? ( !
4 , !
( ! ! % ! 6
$ % ! " %
5 % !
" % . 0
%
( !
" ! %
! 0 $
" ! "
@
" ! " , !
! ! %
, ! !

&

7 !
" ! 7
+
' A ! B C D )E( 1>1 FGA
>EA?: CF >HB >A? I H I? FG) :E
J D KJ< KH 4(A ! $ $ # $
! "! "

J % ! CF >HB >A
I? FG) :E: ;AD = J D KJ< KH 4(A %
! $ C D )E( 1>1 FGA H--> >EA?: ! !
7 % ! $ ! $
8 A ! CF >HB >A? I H I?
:E: ;AD = J D KJ< KH 4(A HF >D
$ $ # $ $ !
"! "
J % ! HF >D
% " ! $ CF >HB >A?
FG) :E: ;AD = J D KJ< KH 4(A

LLLLLLLLLLLLLLLLLLLLLLLL
+ % % B C D )E( 1
FGA H--> >EA?: CF >HB >A? I H I
;AD =J D KJ< KH 4(A ! % )JH

'

# Р А З Д Е Л II
# ПРИВАТНЫЕ ГРУЗОВЫЕ ВАГОНЫ

## § 9. Общие положения

9.1. К обращению в международном сообщении допускаются приватные грузовые вагоны (частные вагоны), а именно вагоны, принадлежащие юридическому или физическому лицу, именуемому в дальнейшем "Собственник вагона", приписанные к одной из железных дорог - Сторон Договора о ПГВ, а также вагоны железной дороги, сданные ею в аренду третьему лицу, отвечающие требованиям ***Приложения 1 к ПГВ*** и предписаниям Памятки ОСЖД О+Р 401 «Общие условия приписки и эксплуатации приватных грузовых вагонов в международном сообщении», и имеющие отличительный знак "Р"[1)].

В дальнейшем "Приватные грузовые вагоны" будут называться "Приватные вагоны".

9.2. Приватные и сданные в аренду вагоны должны иметь двенадцатизначный номер, знаки и надписи, предусмотренные пунктами 9.1 и 12 ***Приложения 1 к ПГВ,*** а также Памяткой ОСЖД О+Р 582/2 «Обозначение грузовых вагонов»[2)].

9.3. Железная дорога, к которой приписан приватный вагон, должна принимать решение о допуске его к международному сообщению.

9.3.1. При отклонении отдельных технических характеристик приватного вагона от требований ***Приложения 1 к ПГВ,*** дорога, к которой приписан приватный вагон, должна согласовать условия приема и перевозки с дорогами, на линиях которых эти вагоны будут курсировать.

9.4. Вагоны железной дороги, сданные ею в аренду третьим лицам, должны быть приписаны как приватные вагоны на имя арендатора и соответственно обозначены.

9.5. Железная дорога, на которую направляется предложение о приписке приватных вагонов, входящих ранее в парк другой железной дороги, обязана согласовать этот вопрос с железной дорогой, в парке которой ранее были приписаны эти вагоны.

---

1) данная памятка для КЖД и ЗЧ имеет рекомендательный характер.

2) до завершения перенумерации вагонов допускается применение железными дорогами БЧ, КЗХ, КРГ, ЛДЗ, ЛГ, ЧФМ, ОАО «РЖД», ТДЖ, УТИ, УЗ, ЭВР восьмизначной нумерации в обозначении приватных и сданных в аренду вагонов. Отличительным признаком приватного вагона этих железных дорог является наличие в его восьмизначном номере первой цифры "5".

9.6. Железная дорога, к которой приписан приватный вагон, регулирует с собственником вагона все вопросы, касающиеся повреждения, ремонта, списания из инвентаря и утери приватного вагона и его частей.

9.7. За нахождение приватного и сданного в аренду вагона на дороге-пользовательнице плата не начисляется.

## § 10. Обмен приватными вагонами

10.1. Условия, которым должны отвечать приватные вагоны, допущенные к обращению, изложены в § 2 настоящих Правил.

10.2. Передача, прием приватных вагонов и отказ в их приеме производится согласно § 3 настоящих Правил.

## § 11. Содержание приватных вагонов. Ответственность

11.1. Общие положения.

11.1.1. Смотри § 6 настоящих Правил.

11.1.2. Во время перевозки текущее обслуживание приватных вагонов осуществляется за счет железной дороги, на территории которой находится вагон, и при тех же условиях, как и для собственных (принадлежащих дороге) вагонов.

11.2. Очистка, промывка и дезинфекция приватных вагонов.

11.2.1. Очистка, промывка и дезинфекция приватных вагонов производится согласно § 3 настоящих Правил.

11.2.2. Внутренняя очистка вагонов-цистерн и других специализированных приватных вагонов не является обязанностью железных дорог.

11.3. Съемные приспособления приватных вагонов.

11.3.1. Съемными приспособлениями приватного вагона являются те приспособления, которые предусмотрены конструкцией вагона, но не прикреплены неподвижно к нему, и во время эксплуатации могут быть сняты временно и снова поставлены на вагон. Перечень съемных приспособлений изложен в ***Приложении 44 к ПГВ***.

11.3.2. Съемные приспособления приватного вагона должны иметь цифровой код железной дороги, к которой он приписан, а также обозначение собственника.

11.3.3. Число и вид съемных приспособлений приватных вагонов должны быть указаны на трафаретах, которые наносятся на обеих наружных боковых стенах вагона согласно ***Приложению 44 к ПГВ***.

Ответственность за отсутствие или повреждение съемных приспособлений приватных вагонов возникает только в том случае, если они указаны на боковых стенах вагона.

11.3.4. Съемные приспособления приватных вагонов должны устанавливаться в соответствующих местах.

Подвижные стойки, если позволяет груз, устанавливаются в скобы, предусмотренные для них. Цепи противоположных стоек должны быть связаны между собой или закреплены другим способом.

Когда вид груза не позволяет, чтобы съемные приспособления приватных вагонов были установлены на свои места, они должны быть установлены в вагоне так, чтобы их было видно. Их надо закрепить так, чтобы они не могли бы потеряться или же из-за размещения, или выпадения угрожать безопасности движения. Если приватные вагоны имеют ящики для стоек, последние надо сохранить в них. В приеме приватных вагонов не может быть отказано в случае, если их съемные приспособления неправильно установлены или отсутствуют,

если это не угрожает безопасности движения. Отсутствие съемных приспособлений, обнаруженное при передаче вагона, оформляется актом по форме ***Приложения 2 к ПГВ***, подписываемым обеими сторонами. Вагон снабжается наклейками по форме ***Приложения 12 или 12а к ПГВ***.

11.3.5. Съемные приспособления не должны отделяться от своего вагона. Если они будут сняты с вагона, железная дорога, которая их сняла, возвращает их бесплатно с оформлением перевозочного документа по форме, установленной соглашением, применяемым между заинтересованными железными дорогами. Адрес, указываемый в перевозочном документе, по которому должны быть возвращены съемные приспособления, согласовывается с железной дорогой приписки вагона, согласно ***Приложению 7 к ПГВ***. В перевозочном документе подробно вписываются съемные приспособления и, по возможности, номера вагонов, с которых они были сняты.

11.3.6. Железная дорога - пользовательница за утерю съемных приспособлений приватного вагона возмещает железной дороге, к которой приписан вагон, их стоимость как за новые.

11.4. Поврежденные приватные вагоны. Тяжелоповрежденные приватные вагоны (или тележки).

11.4.1. Поврежденные приватные вагоны.

11.4.1.1. Железная дорога-пользовательница должна восстановить ходовые качества каждого сдаваемого к перевозке порожнего приватного вагона, который из-за повреждения был отцеплен и отставлен от движения как непригодный к дальнейшей перевозке и погрузке, за исключением тех случаев, когда данные приватные вагоны не могут курсировать на собственных осях. Железная дорога-пользовательница может без согласия железной дороги, к которой приписан приватный вагон, самостоятельно производить ремонт приватного вагона до суммы 500 швейцарских франков по расценкам, установленным в **Приложении 13 к ПГВ**, или по себестоимости, если расценки ремонта, замены узлов и деталей вагона, не указаны в ***Приложении 13 к ПГВ:***

- восстановить пригодность приватного вагона к перевозке в порожнем состоянии;
- устранить повреждения, которые не препятствуют его погрузке, но создают опасность или трудности при его эксплуатации.

Эти положения применяются также, когда груженый приватный вагон имеет такие повреждения, что его дальнейшая эксплуатация невозможна и он должен быть разгружен, а также когда груженый вагон может быть отремонтирован без перегрузки. Расходы за вышеуказанный ремонт несет собственник вагона, если ответственность за его повреждение не несет железная дорога.

Вышеуказанные положения не распространяются на периодический ремонт приватных вагонов.

11.4.1.1.1. Ремонт приватных вагонов сверх суммы 500 швейцарских франков разрешается производить только при согласии дороги, к которой приписан приватный вагон. Это положение не относится к техническому осмотру.

11.4.1.2. Железная дорога-пользовательница с согласия железной дороги, к которой приписан приватный вагон, и собственника этого вагона может производить и другие работы, а не только те, которые указаны в пункте 11.4.1.1.

Расходы за эти работы несет собственник вагона, если за него не несет ответственность железная дорога, на которой был поврежден приватный вагон.

11.4.1.3. Не разрешается изменять конструкцию приватного вагона без согласия дороги, к которой он приписан, и собственника вагона.

11.4.1.4. Если при перевозке приватных вагонов на пароме их прием осуществляется только после переправы, то принимающая дорога должна руководствоваться положениями пункта 11.4.1.1.

11.4.1.5. Приватные вагоны, которые согласно пунктам 11.4.1.1 и 11.4.1.2, направляются в железнодорожные ремонтные предприятия, должны подвергаться очистке только в такой степени, которая необходима для осмотра, ремонта и установления тары этого вагона.

Расходы по очистке несет собственник вагона, если эта очистка не связана с повреждением приватного вагона, за которое несет ответственность железная дорога, повредившая его.

11.4.1.6. Приватные вагоны с не устраненными повреждениями, не угрожающими безопасности движения, годные под погрузку, должны быть снабжены наклейками по форме ***Приложения 12 к ПГВ***, в которых указываются эти повреждения.

11.4.1.7. Порожние или груженые приватные вагоны, повреждения которых не могут быть устранены железной дорогой - пользовательницей согласно пунктам 11.4.1.1 и 11.4.1.2, но которые в состоянии продолжать движение на своих осях, должны быть снабжены наклейками по форме ***Приложения 12а к ПГВ***.

11.4.2. Тяжелоповрежденные приватные вагоны.

11.4.2.1. Приватный вагон считается тяжелоповрежденным, если рама, кузов и ходовые части имеют значительные повреждения, которые не позволяют ему безопасно двигаться на своих осях в составе грузового поезда, в том числе и в его хвосте.

У приватных вагонов на тележках (4-х и более осных) каждая тележка и рама вместе с кузовом вагона должны рассматриваться отдельно.

Каждую тележку надо рассматривать как двухосный вагон.

11.4.2.2. Железная дорога-пользовательница с согласия железной дороги, к которой приписан тяжелоповрежденный приватный вагон, и собственника этого вагона может его отремонтировать в полном объеме либо в объеме, необходимом для следования на железную дорогу приписки.

11.4.2.3. Право решать, подлежит ли тяжелоповрежденный вагон или тяжелоповрежденная тележка ремонту, имеет только железная дорога, к которой приписан вагон, при этом она должна обосновать свое решение.

11.4.2.4. Если железная дорога-пользовательница не производит ремонт тяжелоповрежденного приватного вагона (или тележки), то она должна сообщить железной дороге, к которой приписан вагон, объем повреждений, тару и, по возможности, год постройки вагона и запросить согласие на возврат вагона (или тележки).

Приватный вагон или его части могут быть возвращены дороге, к которой приписан вагон, только с ее согласия. Железная дорога, к которой приписан приватный вагон, должна сообщить о своем согласии также и транзитным железным дорогам. Отсутствие такого согласия может быть основанием для отказа в приеме приватного вагона (или тележки).

11.4.2.5. После получения согласия на возврат вагона (или тележки) железная дорога-пользовательница должна погрузить тяжелоповрежденный приватный вагон (или тележку) на другой вагон и отправить его на станцию, указанную железной дорогой, к которой он приписан.

Расходы за погрузку тяжелоповрежденного приватного вагона (или тележки) несут:

- железная дорога-пользовательница, если она несет ответственность за повреждения;
- собственник вагона (тележки), если он несет ответственность за повреждение.

Тяжелоповрежденный приватный вагон, отремонтированный с согласия железной дороги приписки и собственника может быть отправлен на своих осях на железную дорогу, к которой он приписан.

Тяжелоповрежденный приватный вагон (или тележку) следует возвратить:

- бесплатно по накладной, служащей перевозочным документом, если ответственность за повреждение несет железная дорога;
- с оплатой по накладной, если ответственность за повреждение несет собственник или вопрос об ответственности еще не выяснен.

Если выясняется, что ответственность несет железная дорога, то расходы, связанные с перевозкой, должны быть возмещены собственнику.

11.4.2.6. На тяжелоповрежденный приватный вагон (или тележку) дорога-пользовательница должна поместить красные наклейки по форме ***Приложения 12б к ПГВ***, если приватный вагон (или тележка) грузятся на другой вагон.

Если тяжелоповрежденный приватный вагон возвращается на своих осях, то он снабжается синими наклейками по форме ***Приложения 12б к ПГВ***.

11.4.2.7. Первая дорога, принимающая приватный вагон, принимает обязательное для сдающей дороги решение, в состоянии ли он двигаться безопасно по ее сети и по сети соседних железных дорог.

11.5. Запасные части.

11.5.1. Запасные части, необходимые для восстановления приватного вагона, должны быть затребованы по форме ***Приложения 14 к ПГВ*** на русском или китайском языке от железной дороги, к которой он приписан, и по адресу, указанному в ***Приложении 7 к ПГВ***. Можно приложить и перевод на другом языке. Требования можно направить почтой, телексом или телефаксом.

11.5.1.1. Запасные части необходимо доставить готовыми к сборке. Запасные части должны быть направлены немедленно и, если их размеры и масса позволяют, большой скоростью. Если эти части невозможно доставить немедленно, железная дорога назначения должна в кратчайший срок быть уведомлена об этом.

11.5.1.2. Поврежденные части, несмотря на их состояние, должны быть возвращены железной дороге, к которой приписан приватный вагон, по адресу, указанному в ***Приложении 7 к ПГВ.***

11.5.1.3. Заполненные отправителем документы на запасные или поврежденные части при их направлении должны быть в пластмассовом конверте, надежно прикрепленном к этим частям.

11.5.1.4. Запасные части, необходимые для ремонта приватного вагона, или поврежденные части, которые возвращаются, перевозятся бесплатно, без таможенных разрешений и сборов, по мере возможности, большой скоростью, согласно § 6.

11.5.1.5. За утерю направленных запасных частей или поврежденных частей с накладной, но не прибывших на железную дорогу назначения, оплачивается их стоимость как за новые той железной дорогой, которая не может доказать их передачу на соседнюю железную дорогу.

11.5.1.6. Не разрешается использовать запасные части с другого вагона, кроме случаев, когда речь идет о вагоне той железной дороги, к которой приписан поврежденный приватный вагон, и она дала согласие на это.

11.6. Утеря приватных вагонов.

11.6.1. Приватный вагон, принятый к перевозке, считается утерянным, если он не может быть предоставлен в распоряжение получателя в течение 3 месяцев по истечении срока доставки груза.

Железная дорога, к которой приписан приватный вагон, обязана по требованию собственника участвовать в его розыске.

11.6.2. Если железная дорога не может предоставить в распоряжение собственника вагон, который не был принят к перевозке, но по доказательству собственника находился на ее сети, то по требованию собственника эта железная дорога должна предпринять меры по его розыску.

Приватный вагон считается утерянным, если железная дорога не в состоянии предоставить его собственнику в течение 3-х месяцев после поступления запроса.

11.6.3. Срок 3 месяца, предусмотренный в пунктах 11.6.1 и 11.6.2, увеличивается на срок простоя приватного вагона по независящим от железной дороги причинам или из-за повреждения этого вагона.

11.6.4. Железная дорога, к которой приписан приватный вагон, информирует о его утере ту железную дорогу, на сети которой он находился в последний раз.

11.6.5. Железная дорога, на сети которой находился приватный вагон в последний раз, должна возместить железной дороге, к которой он приписан, стоимость вагона, рассчитанную на день его приема этой дорогой (пункт 11.8). Счет следует переслать в течение 8 месяцев после отправки извещения согласно пункту 11.6.4.

11.6.6. Если приватный вагон, считавшийся утерянным, найден после оплаты возмещения, то собственник этого вагона в течение 6 месяцев после получения уведомления от железной дороги, к которой он приписан, может потребовать передачу ему вагона на станцию приписки бесплатно, при условии возврата им полученного возмещения. Собственник удерживает проценты за задержку причитающихся ему сумм, которые ему были выплачены. Если собственник получит вагон обратно, железная дорога, к которой он приписан, должна вернуть возмещение железной дороге, которая его выплатила.

11.6.7. Железная дорога, к которой был приписан приватный вагон, и железная дорога, которая обязана его вернуть, должны продолжать его розыск в течение 5 лет. В это время номер утерянного приватного вагона не должен быть присвоен другому приватному вагону.

11.7. Возмещение за ремонт приватных вагонов.

11.7.1. Если железная дорога-пользовательница производит ремонт или очистку приватного вагона согласно пункту 11.4, она предъявляет счет железной дороге, к которой он приписан, за выполненные работы, за исключением тех работ, которые производятся исключительно за ее счет.

11.7.2. Сумма, предъявленная железной дороге, к которой приписан приватный вагон, должна включать фактические расходы за произведенный ремонт, в т.ч. основные и дополнительные расходы, а также возможные провозные сборы до места ремонта, если они не включены в стоимость отправки и не указаны в накладной. При этом расходы остаются за счет железной дороги-пользовательницы, если они ниже стоимостей, указанных в ***Приложении 13 к ПГВ***.

11.7.3. Железная дорога-пользовательница составляет Протокол повреждения ***(Приложение 38 к ПГВ),*** на основании чего выписывается счет за ремонт. Протокол и счет составляются в двух экземплярах, должны содержать подробное описание повреждения, краткое описание произведенных работ и быть оформлены ясно и точно, чтобы железная дорога, к которой приписан вагон, могла определить ответственность за повреждения и, при необходимости, произвести распределение расходов на ремонт и перевозку поврежденного приватного вагона, а также расчет и распределение компенсации за его снятие с эксплуатации.

11.7.4. Протокол по форме ***Приложения 38 к ПГВ*** вместе со счетом за ремонт должны быть направлены железной дороге, к которой приписан приватный вагон, не позднее 6 месяцев со дня обнаружения повреждения по адресу, указанному в ***Приложении 7 к ПГВ.*** Если максимальный срок предъявления счета 6 месяцев не соблюдается, железная дорога, к которой приписан приватный вагон, может отказаться от него, кроме случаев, когда железная дорога-пользовательница потребовала продления этого срока с указанием причины задержки.

11.7.5. Железная дорога, к которой приписан приватный вагон, получившая протокол (***Приложение 38 к ПГВ***) и счет, должна в течение 2-х месяцев подтвердить их получение и указать, в каком месяце должны быть возмещены расходы на основании ведомости по форме ***Приложения 39 к ПГВ*** или сделать отметку о том, что не может урегулировать этот вопрос немедленно.

11.8. Расчет возмещения за поврежденные, тяжелоповрежденные или утерянные приватные вагоны.

11.8.1. Сумма возмещения, распределяемая железной дорогой, к которой приписан приватный вагон, при незначительном повреждении или сумма возмещения, выплачиваемая железной дорогой-пользовательницей железной дороге, к которой приписан приватный вагон, при тяжелом повреждении (пункт 11.9), определяется следующим образом:

11.8.1.1. если производится ремонт приватного вагона (или тележки), то стоимость ремонта, состоящая из фактических затрат, включая основные и дополнительные расходы, рассчитывается с учетом всех повреждений, полученных этим вагоном (или тележкой) до его возвращения на дорогу, к которой он приписан.

Возникшие у дороги, к которой приписан приватный вагон, расходы за разгрузку должны входить в стоимость ремонта, если речь идет о тяжелоповрежденном приватном вагоне (или тележке), который перевозится в ремонтное предприятие погруженным на другой вагон.

Если общая сумма расходов превышает сумму возмещения, выплачиваемую при утере приватного вагона (стоимость вагона без вычитания стоимости повторно используемых деталей), то необходимо принимать к оплате меньшую сумму из них.

11.8.1.2. если приватный вагон (или тележка) снимаются с эксплуатации, то возмещение расходов рассчитывается в соответствии с положениями пункта 11.8.2; если общая сумма, согласно пункту 11.8.1.1, меньше, чем сумма возмещения при снятии с эксплуатации, то общая сумма должна рассчитываться по пункту 11.8.1.1, в особенности, если приватный вагон (или тележка) не подлежат ремонту не из-за полученных повреждений, а по другой причине.

11.8.2. При снятии с эксплуатации или при утере приватного вагона (или тележки), а также в случае, указанном в пункте 11.8.1.1, амортизационная стоимость приватного вагона (или тележки) определяется следующим образом.

11.8.2.1. Исходной является стоимость вагона (или тележки), складывающаяся из стоимости 1 килограмма аналогичного типа нового вагона (или тележки) по таблице I ***Приложения 13а к ПГВ*** к моменту повреждения или утери, умноженной на собственный вес приватного вагона (или тележки).

В сообщении между КЖД, ЗЧ, МТЗ и БЧ, ЛДЗ, ЛГ, ЧФМ, ОАО «РЖД», УТИ, УЗ, ЭВР исходной является стоимость аналогичного типа нового вагона по таблице II ***Приложения 13а к ПГВ***.

11.8.2.2. Обесценивание приватного вагона (или тележки) устанавливается в размере 4% за каждый год службы вагона, но не более 80%.

При расчете срока службы, год постройки и год повреждения или утери, считаются за один год.

11.8.2.3. Разница между стоимостью, рассчитанной согласно пункту 11.8.2.1, и суммой, определяющей обесценивание по пункту 11.8.2.2, составляет стоимость приватного вагона (или тележки) на момент их повреждения или утери.

11.8.2.4. Стоимость деталей приватного вагона (или тележки), используемых после выбраковки, определяется путем умножения веса этих деталей на стоимость 1 кг, рассчитываемую путем деления стоимости вагона (пункт 11.8.2.3) на собственный вес вагона (или тележки).

11.8.2.5. Разница стоимостей, рассчитанных согласно пункту 11.8.2.3 и пункту 11.8.2.4, составляет сумму возмещения в том случае, когда дорога, к которой приписан приватный вагон, принимает детали для повторного использования. В противном случае выплачивается сумма возмещения, рассчитываемая согласно пункту 11.8.2.3.

11.8.3. Если колесные пары или повторно используемые детали приватного вагона (или тележки), поврежденного по вине железной дороги-пользовательницы и не подлежащего ремонту, возвращаются по ее требованию на дорогу, к которой приписан приватный вагон, то доставка их производится бесплатно на станцию, указанную дорогой, к которой приписан приватный вагон.

11.8.4. Если утеряны съемные приспособления, указанные на обеих сторонах приватного вагона, и ответственность за это несет железная дорога, в качестве возмещения должен быть выставлен счет на стоимость этих приспособлений, исключая другие возмещения.

11.9. Предъявление и распределение расходов по ремонту приватных вагонов, возмещение убытков при повреждении.

11.9.1. При повреждении приватного вагона, а также при повреждении или утере частей приватного вагона в период от приема к перевозке до момента его сдачи или во время нахождения в распоряжении железной дороги, дорога, к которой приписан приватный вагон, по согласованию с дорогой-пользовательницей определяет объем ответственности со стороны дорог и регулирует требования собственника вагона по возмещению убытков.

11.9.2. В случае повреждения приватного вагона или при утере его частей расходы, по которым дорога-пользовательница выставила счет дороге, к которой он приписан, следует распределять следующим образом:

11.9.2.1. Если повреждение приватного вагона или его съемных частей возникло во время международной перевозки и это повреждение невозможно было установить при приеме-передаче приватного вагона между дорогами, участвующими в этой перевозке (скрытые повреждения), то сумму, оплачиваемую за счет железных дорог, в которую входит и оплата за перевозку поврежденного приватного вагона, дорога, к которой он приписан, распределяет на дороги в зависимости от пройденных до ремонта тарифных километров между железными дорогами, которые участвовали в перевозке.

При этом доля расходов, приходящаяся на одну дорогу, не должна превышать 65% от полной стоимости ремонта. Остальная сумма расходов при участии в перевозке более двух дорог распределяется между участвующими дорогами аналогичным способом.

11.9.2.2. Право на распределение суммы расходов истекает через два года с момента предъявления заявки на возмещение ущерба или через два года после истечения 8-месячного срока в случае, когда в пределах этого срока не была предъявлена новая заявка по возобновлению первоначальной заявки. Это право возможно продлить еще на два года, если дорога, к которой приписан приватный вагон, сообщает до истечения нового установленного срока о невозможности выяснить обстоятельства данного случая по независящим от нее причинам.

При невозможности произвести распределение в пределах этого нового срока, железная дорога, производящая распределение, должна сообщить причины задержки до истечения этого срока. При неполучении такого сообщения до истечения последнего 2-летнего срока, право на распределение окончательно утрачивается. Железная дорога, к которой приписан приватный вагон, сохраняет подтверждение о получении осуществленных ею платежей и определяет причитающиеся участвующим железным дорогам доли в валюте выплаты. Она немедленно извещает данные железные дороги о возмещении убытков, дате выплаты и причитающейся каждой железной дороге доли посредством распределительного листа по форме ***Приложения 40 к ПГВ.*** Распределительный лист высылается в направлении совершенной перевозки.

В случае, когда в накладной имеется отметка о страховании, в распределительном листе указываются наименование и адрес общества страхования и размер страховой суммы.

Если стоимость какой-либо работы, проведенной по ремонту, является ниже стоимости, предусмотренной для данной работы в ***Приложении 13 к ПГВ***, она оплачивается за счет дороги-пользовательницы.

11.9.2.3. Если повреждение возникло во время перевозки во внутреннем сообщении вне дороги, к которой приписан приватный вагон, или во время его пребывания на железнодорожных путях за пределами договора на перевозку, то сумма, выплачиваемая за счет дороги, в которую может входить и оплата за перевозку поврежденного приватного вагона, выплачивается дорогой-пользовательницей.

Если приватный вагон (или тележка) не ремонтируются дорогой-пользовательницей, то дорога, к которой приписан приватный вагон, выставляет ей счет на стоимость ремонтных работ в соответствии с ***Приложением 39 к ПГВ.*** Для распределения и оплаты этой суммы действительны положения пунктов 11.7.3 и 11.7.5.

11.9.3. Если приватный вагон (или тележка) тяжело поврежден до такой степени, что его необходимо погрузить на другой вагон (пункт 11.4.2), и если дорога несет ответственность перед дорогой, к которой он приписан, за тяжелое повреждение этого вагона (или тележки), то дорога, к которой он приписан, имеет право на возмещение убытков по пункту 11.8. Это возмещение должно взыскиваться с дороги, на которой приватный вагон (или тележка) получил тяжелое повреждение.

11.9.4. Дорога, к которой приписан приватный вагон, должна направить ведомость по форме ***Приложения 39 к ПГВ***, а также счет, составленный в соответствии с пунктами 11.9.2 и 11.9.3 в следующие сроки:

11.9.4.1. Для поврежденных вагонов:

11.9.4.1.1. в течение 6 месяцев после возвращения приватного вагона на дорогу, к которой он приписан, если он был поврежден на другой дороге и направлен ею для ремонта на дорогу, к которой приписан;

11.9.4.1.2. в течение 6 месяцев после получения ведомости по форме ***Приложения 39 к ПГВ*** со счетом, если приватный вагон был поврежден на другой дороге и ею отремонтирован;

11.9.4.1.3. в течение 6 месяцев после отцепки приватного вагона, если он был поврежден в международном сообщении на дороге, к которой приписан, и ею отремонтирован;

11.9.4.1.4. если срок 6 месяцев на предъявление этих документов не соблюдается, то дороги, обязанные произвести платежи, могут отказать в приеме документов, за исключением случаев, когда дорога, к которой приписан приватный вагон, своевременно заявила о продлении срока с указанием причин задержки.

11.9.4.2. Для тяжелоповрежденных приватных вагонов (или тележек):

11.9.4.2.1. в течение 8 месяцев после возвращения тяжелоповрежденного приватного вагона (или тележки) на дорогу, к которой он приписан;

11.9.4.2.2. в течение 8 месяцев со дня направления дорогой, к которой приписан приватный вагон, отказа в приеме тяжелоповрежденного вагона (или тележки).

11.9.4.3. Если для выяснения вопроса об ответственности дороге, к которой приписан приватный вагон, необходимо уточнить какие-либо вопросы с дорогой-пользовательницей из-за непредоставления ею акта по форме ***Приложения 41 к ПГВ*** или, если данные для выяснения вопроса недостаточны, то вышеуказанные сроки начинаются со дня поступления на дорогу, к которой приписан вагон, уточняющих сообщений.

11.9.5. Дороги-пользовательницы не несут ответственность перед дорогой, к которой приписан приватный вагон, ни за утерю или повреждение отдельных, не указанных на обеих сторонах вагона съемных приспособлений, ни за утерю или повреждение съемного оборудования (сливных шлангов, инструментов и т.п.).

11.9.6. Дорога-пользовательница несет ответственность перед дорогой, к которой приписан приватный вагон, когда ее вина может быть доказана, а также в случаях:

- повреждения сосудов из глины, стекла, терракоты и т.д., если эти повреждения связаны с другим повреждением вагона, за которое отвечает дорога;
- повреждения сосудов, имеющих внутри облицовку (эмаль, эбонит и т.д.), если сам сосуд имеет следы наружного повреждения, за которое отвечает дорога.

Расходы, связанные с устранением этих повреждений, рассматриваются также, как расходы на ремонт поврежденного вагона (пункты 11.9.2 и 11.9.3).

11.10. Возмещение за потерянные доходы, вытекающие из-за простоя поврежденного приватного вагона.

11.10.1. Если приватный вагон отцеплен из-за повреждений, за которые отвечает дорога:

- во время действия договора на перевозку в случае, если он после ремонта был направлен не на первоначальную станцию назначения;
- на станции назначения;
- на других станциях,

то дорога, к которой приписан приватный вагон, возмещает собственнику потерянные доходы, если этот вагон может быть отремонтирован. Размер этого возмещения определен в Памятке ОСЖД О+Р 401 "Общие условия приписки и эксплуатации приватных грузовых вагонов в международном сообщении" для следующих типов приватных вагонов:

- вагоны изотермические на тележках с грузоподъемностью 30 и более тонн;
- грузовые вагоны на тележках для перевозки газов;
- грузовые двухъярусные вагоны для перевозки легковых автомобилей;
- грузовые вагоны с 4-мя независимыми колесными парами с грузоподъемностью 40 и более тонн.

Ставка по возмещению потерянных доходов для остальных приватных вагонов приведена в вышеуказанной памятке.

Возмещение выплачивается:

- начиная с 6-го дня после отцепки, или
- начиная с 6-го дня после истечения договора на перевозку, если приватный вагон был отцеплен, когда договор на перевозку еще действовал, до дня окончания ремонта или если собственник сам ремонтирует этот вагон, или отдает его в ремонт в другое ремонтное предприятие до дня, когда ремонт должен быть бы закончен, если ремонт согласно сроку, установленному между дорогой и собственником, длился не более 14 дней.

Если ремонт длился более 14 дней, то вышеуказанное возмещение выплачивается:

- с 1-го дня после отцепки, или
- с 1-го дня после истечения договора на перевозку, если вагон был отцеплен, когда договор на перевозку еще действовал.

11.10.2. Возмещение за потерянные доходы оплачивается таким же образом и, по возможности, одновременно с возмещением расходов на ремонт и возмещениями, о которых идет речь в пункте 11.9.

# Р А З Д Е Л III
# ПЕРЕВОЗОЧНЫЕ ПРИСПОСОБЛЕНИЯ, КОНТЕЙНЕРЫ И ПОДДОНЫ

## § 12. Перевозочные приспособления

12.1. Перевозочные приспособления, указанные в ***Приложении 4 к ПГВ***, могут следовать с грузом до станции назначения или перегрузки и передаются на железные дороги другой страны на условиях срочного возврата.

Специальные приспособления, являющиеся неотъемлемой частью вагона и имеющие номер этого вагона (например, постоянные дверные щиты, стойки), перевозочными приспособлениями не считаются. Ответственность дороги-пользовательницы за повреждение или утрату таких частей определяется § 6 ПГВ.

12.2. Перевозочные приспособления должны иметь трафареты страны-собственницы, а брезенты, кроме того, номер и размер в квадратных метрах. На перевозочных приспособлениях могут быть нанесены также другие знаки и надписи, установленные на дорогах страны-собственницы.

12.3. Передача перевозочных приспособлений на пограничных передаточных станциях оформляется передаточной описью по форме ***Приложения 5 к ПГВ***, составляемой сдающей дорогой в четырех экземплярах, по два экземпляра для каждой стороны.

Кроме того, на каждый брезент станция отправления составляет сопроводительный лист по форме ***Приложения 11 к ПГВ***. На все другие перевозочные приспособления, находящиеся на вагоне или в вагоне, составляется только один сопроводительный лист в той же форме, в которой указывается количество перевозочных приспособлений. Сопроводительный лист следует с перевозочными приспособлениями до их возвращения на дорогу-собственницу.

Номер сопроводительного листа должен быть указан в графе "Наименование грузов" дорожных ведомостей, сопровождающих груз. Утраченные сопроводительные листы восстанавливаются сдающей дорогой. На них делается отметка "Дополнительные документы взамен утраченных".

При следовании перевозочных приспособлений до пограничных станций соседней железной дороги, на которых производится перегрузка грузов, сопроводительные листы не составляются.

Если сопроводительный лист содержит неправильные данные или если в сопроводительном листе отсутствуют введенные перевозочные приспособления, следует отметить фактическое состояние в графе "замечания" сопроводительного листа и подтвердить подписью, датой и штемпелем станции. Записи станции отправления не должны изменяться. Для железных дорог колеи 1520 мм, за исключением МТЗ, станцией отправления считается пограничная передаточная станция.

12.4. Месячный учет перехода перевозочных приспособлений, за исключением брезентов, осуществляется пограничными станциями каждой стороны по балансовым ведомостям формы ***Приложения 6 к ПГВ***, которые составляются отдельно на перевозочные приспособления каждой железной дороги.

Месячная балансовая ведомость составляется сдающей стороной 5-го числа месяца, следующего за отчетным, в четырех экземплярах, по два экземпляра для каждой стороны. Балансовые ведомости подписываются начальниками пограничных станций и заверяются календарными штемпелями этих станций.

Стороны ведут отдельно по дорогам-собственницам контрольную балансовую ведомость в одном экземпляре; итоги суточного перехода и остатки согласовываются агентами обеих сторон.

На основании балансовых ведомостей, составляемых на пограничных станциях, принимающая дорога определяет суточные остатки находящихся на дороге перевозочных приспособлений каждой дороги-собственницы. По суточным остаткам составляется месячный сводный отчет, который высылается дороге-собственнице в срок до 30-го числа месяца, следующего за отчетным, с приложением одного экземпляра балансовых ведомостей, полученных от пограничных станций.

Учет перехода брезентов ведется номерной по передаточным описям.

12.5. В случае перегрузки груза в другой вагон из-за повреждения вагона в пути следования, перевозочные приспособления могут следовать вместе с грузом до станции назначения или до пограничной станции, если вагон следует в перегрузочном сообщении. При этом в сопроводительном листе должна быть сделана отметка о перегрузке с указанием номера вагона, в котором следуют перевозочные приспособления после перегрузки.

12.6. Перевозочные приспособления, принадлежащие железной дороге, должны быть возвращены дорогой назначения на дорогу-собственницу немедленно после выгрузки груза или после перегрузки его на пограничной станции. Дорога назначения и транзитные дороги могут использовать эти перевозочные приспособления только для погрузки грузов назначением на дорогу-собственницу.

Перевозочные приспособления, принадлежащие отправителям, являются составной частью грузовой отправки и по передаточной описи и по балансовой ведомости не учитываются.

После прибытия на станцию назначения перевозочные приспособления, принадлежащие отправителям, должны быть переданы в распоряжение получателей грузов.

12.7. Перевозочные приспособления, использованные в обратном направлении для погрузки грузов, могут передаваться через любые пограничные станции. Неиспользованные перевозочные приспособления должны быть отправлены дороге-собственнице кратчайшим путем.

Перевозочные приспособления, принадлежащие железной дороге, перевозятся бесплатно и, по возможности, большой скоростью. Перевозка возвращаемых перевозочных приспособлений оформляется сопроводительным листом согласно пункту 12.3. как мелкая или повагонная отправка в зависимости от количества перевозочных приспособлений.

Брезенты, возвращаемые неиспользованными, должны быть просушены, сложены и увязаны веревками таким образом, чтобы инициалы железной дороги и номер брезента были видны. Тросы и веревки не должны вкладываться в брезенты.

Брезенты, которые следуют на дорогу-собственницу через транзитные дороги, кроме того, должны отправляться дорогой-пользовательницей в запломбированном виде. Передача таких брезентов с одной дороги на другую производится с проверкой пломб, без проверки состояния брезентов, за исключением последней транзитной дороги (которая передает брезент дороге-собственнице), сдающий агент которой вместе с агентом дороги-собственницы должен проверить состояние брезентов.

В случае возвращения брезентов повагонной отправкой, пломбируется только вагон. При передаче проверяется только целость пломб, а не состояние брезентов, за исключением последней транзитной дороги (передающей брезенты дороге-собственнице), агент которой вместе с агентом дороги-собственницы должен проверить состояние брезентов.

В случае обнаружения повреждений брезента в размерах, указанных в пункте 12.13, агенты обеих сторон устанавливают процент повреждения и отмечают его во всех экземплярах передаточной описи и сопроводительного листа.

В передаточной описи и сопроводительном листе следует указать по пломбам название железной дороги, номер пломбы, а также дату и станцию отправления брезента.

Эти данные должны быть удостоверены подписями агентов сдающей и принимающей дороги, а также календарными штемпелями пограничных станций обеих сторон.

12.8. Перевозочные приспособления, использованные для перевозки грузов в вагонах, указанных в пункте 3.5 (абзац 5-й и 6-й), в бесперегрузочном сообщении должны передаваться промытыми и продезинфицированными за счет дороги выгрузки. Непромытые и непродезинфицированные перевозочные приспособления принимающая дорога имеет право не принять.

12.9. Перевозочные приспособления в прямом международном сообщении передаются без оплаты за пользование.

При задержке брезентов сверх установленного срока дорога-пользовательница возмещает дороге-собственнице за каждые сутки задержки по ставке согласно пункту 6 ***Приложения 34 к ПГВ***.

Устанавливаются следующие сроки нахождения брезентов: на дороге назначения – 14 суток и на каждой транзитной дороге – 6 суток.

Для дорог колеи 1520 мм и КЖД срок нахождения брезентов на дороге назначения и транзитных дорогах устанавливается из расчета 200 км проследования брезентов в сутки и нахождения на станции выгрузки или на пограничной станции, на которой производится перегрузка груза, не более 6 суток. Расстояние следования брезентов по дороге назначения в сопроводительном листе проставляется станцией назначения со штемпелем станции назначения.

При исчислении срока нахождения брезента день приема и день сдачи брезента принимается за одни сутки.

12.10. Перевозочные приспособления, не возвращенные на дорогу-собственницу в течение четырех месяцев, считаются утраченными.

Дорога-пользовательница извещает дорогу-собственницу об утрате перевозочных приспособлений и возмещает дороге-собственнице их стоимость, приведенную в расценочной ведомости ***Приложения 4 к ПГВ***.

В случае, если дорога-пользовательница после истечения четырех месяцев не заявила об утрате перевозочных приспособлений, тогда дорога-собственница направляет счет дороге-пользовательнице на утраченные перевозочные приспособления.

Размер возмещения за перевозочные приспособления, не указанные в расценочной ведомости, определяется по расценкам, действующим на дороге-собственнице.

Утраченные перевозочные приспособления из балансовой ведомости исключаются.

Начисление платы за задержку утраченных брезентов прекращается со дня высылки извещения дороге-собственнице об утрате или по истечении четырехмесячного срока, после которого невозвращенные брезенты считаются утраченными.

12.11. Дорога отправления должна отправлять груз с исправными перевозочными приспособлениями, а дорога-пользовательница должна бережно обращаться с ними и возвращать их в исправном состоянии.

12.12. При повреждении перевозочных приспособлений дорогой-пользовательницей последняя должна отремонтировать их своими средствами и за свой счет.

12.13. В случае возвращения дорогой-пользовательницей перевозочных приспособлений в поврежденном состоянии, имеющиеся повреждения отмечаются в передаточной описи и сопроводительном листе с указанием размера повреждения.

Устанавливаются следующие размеры повреждений перевозочных приспособлений и их стоимость.

12.13.1. Брезенты:

- при повреждении от 10 до 25% - 10% стоимости брезентов;
- при повреждении свыше 25 до 60% - 35% стоимости брезентов.

12.13.2. Другие перевозочные приспособления:

- при повреждении от 25 до 60% - 35% их стоимости.

Если перевозочные приспособления повреждены более чем на 60%, они считаются утраченными.

Ремонт брезентов с повреждениями менее 10% и других перевозочных приспособлений с повреждениями менее 25% производится дорогой-собственницей за свой счет.

12.14. Процент повреждения перевозочных приспособлений устанавливается агентами принимающей и сдающей сторон в пункте передачи. Количество неисправных перевозочных приспособлений указывается в передаточной описи.

Кроме того, о повреждении перевозочных приспособлений делается отметка в сопроводительном листе в графе "Примечание" с указанием процента повреждения и дороги, на которой произошло повреждение. Отметка заверяется подписью агентов принимающей и сдающей сторон и календарными штемпелями пограничных станций.

12.15. Счет за повреждение и утрату перевозочных приспособлений, а также за задержку брезентов предъявляется дорогой-собственницей той железной дороге, на которой перевозочные приспособления были задержаны, утрачены или повреждены.

12.16. Если утерянные перевозочные приспособления найдены и возвращены дороге-собственнице в течение года со дня утери, то дорога-собственница возвращает полученные суммы за перевозочные приспособления за вычетом 6% годовых, которые начисляются со дня извещения дороги-собственницы об утрате до момента их возвращения.

## § 13. Контейнеры

13.1. В международном железнодорожном грузовом сообщении допускаются к обращению универсальные среднетоннажные контейнеры вместимостью 5 и 11 $м^3$ с максимально допустимой массой брутто 3 и 5 т соответственно.

Другие железнодорожные контейнеры, в том числе и специальные (изотермические, для перевозки наливных грузов, цемента, битума и др.), допускаются к обращению по согласованию между железными дорогами, участвующими в перевозках.

Универсальные среднетоннажные контейнеры могут перевозиться со всех станций, открытых для отправки контейнеров во внутреннем сообщении, только до станций, указанных в перечне станций приложения, включенного в соглашения, в которых участвуют отдельные железные дороги.

Контейнеры должны обеспечивать сохранность перевозимого в них груза.

13.2. Контейнеры должны иметь следующие знаки и надписи:

13.2.1. обозначение дороги-собственницы;

13.2.2. номер;

13.2.3. грузоподъемность;

13.2.4. тара;

13.2.5. емкость в кубических метрах.

Кроме того, на контейнерах могут быть другие знаки и надписи, установленные на дороге-собственнице.

13.3. На каждый контейнер станция отправления составляет сопроводительный лист по форме ***Приложения 11 к ПГВ***, который следует с контейнером до его возвращения на дорогу-собственницу.[1)]

В сопроводительном листе в графе "Контейнер" указывается номер и наименование дороги-собственницы контейнера; в графе "Примечание" указывается тип контейнера (деревянный или металлический) и его грузоподъемность брутто или емкость; в графе "Наименование груза" указывается: груженый или порожний. Сопроводительному листу присваивается очередной регистрационный номер.

В дорожной ведомости в графе "Наименование груза" указывается номер сопроводительного листа.

---

1) для железных дорог колеи 1520 мм, за исключением МТЗ, станцией отправления считается пограничная передаточная станция.

Если по какой-либо причине станция отправления не составила сопроводительный лист или если он утерян в пути следования, то пограничная станция сдающей дороги обязана составить новый сопроводительный лист с отметкой "Дополнительный".

13.4. Передача контейнеров с дороги на дорогу оформляется передаточной описью по форме ***Приложения 5 к ПГВ.***

Опись составляется сдающей дорогой в четырех экземплярах – по два экземпляра для каждой стороны.

Контейнеры считаются переданными с момента подписания передаточных описей и наложения на них календарного штемпеля представителями принимающей стороны.

13.5. Технический и коммерческий осмотры универсальных среднетоннажных контейнеров, перевозимых на открытом подвижном составе, производятся или одновременно с осмотром в срок, предусмотренный пунктом 3.4, или отдельно от осмотра вагонов в месте, согласованном пограничным соглашением. Осмотр контейнеров, перевозимых в крытых вагонах, производится согласно пограничным соглашениям.

Пограничная станция имеет право отказаться от приема контейнеров неочищенных и непродезинфицированных. Контейнеры подлежат дезинфекции в случаях, предусмотренных в абзацах пятом и шестом пункта 3.5 для вагонов.

13.6. Не допускается передача с дороги на дорогу контейнеров, имеющих следующие неисправности, угрожающие сохранности груза или безопасности движения:

13.6.1. повреждения стенок контейнера и его дверей, крыш и потолочного перекрытия, а также основания контейнера, открывающие доступ к грузу;

13.6.2. неисправность замка или дверных петель, дающая возможность проникновения внутрь контейнера без повреждения пломбы;

13.6.3. неисправность крыши, прорыв листов, пробоины, разошедшиеся соединения гребней;

13.6.4. неисправность тяговых колец, петель или пальцев;

13.6.5. разрыв тягового пояса.

Указанные неисправности устраняются железной дорогой, допустившей эти повреждения, своими средствами и за свой счет, без изменения конструкции контейнера.

Периодический ремонт контейнеров производится железной дорогой-собственницей контейнеров на своих железных дорогах. Специальные контейнеры могут направляться для ремонта на дорогу-собственницу по отдельной договоренности. Если дороге-собственнице

или транзитной дороге передается поврежденный универсальный среднетоннажный контейнер, то его состояние должно быть зафиксировано в акте по форме ***Приложения 2 к ПГВ***, составленном принимающей дорогой и подписанным представителями обеих дорог.

За повреждения и недостатки, указанные в акте, материальную ответственность несет дорога-пользовательница. Акт является основанием для расчетов между дорогой, повредившей контейнер, и дорогой-собственницей.

Расчеты между БЧ, Холдингом БДЖ, МАВ, ЛДЗ, ЛГ, ЧФМ, ПКП, ОАО «РЖД», ЧФР, ЗССК КАРГО, УЗ, ЭВР производятся согласно ***Приложению 4а к ПГВ.***

13.7. Дорога назначения и транзитная железная дорога могут загрузить универсальные среднетоннажные контейнеры в соответствии с пунктом 13.1. назначением на станции дороги-собственницы, а также на станции дороги, находящиеся на пути следования, если они расположены ближе дороги-собственницы.

Передача контейнеров на дороги, не участвующие в Договоре о ПГВ, может производиться только с согласия дороги-собственницы.

13.8. Порожние контейнеры должны возвращаться на дорогу-собственницу по первоначальным сопроводительным листам бесплатно и, по возможности, большой скоростью.

13.9. Срок обращения контейнеров устанавливается:

13.9.1. на дороге назначения - 12 суток;

13.9.2. на транзитной дороге - 6 суток (в одном направлении).

В случаях проследования контейнеров расстояния общей протяженностью свыше 1500 км (в оба направления) срок обращения устанавливается из расчета 130 км в сутки.

День приема и день сдачи считаются за одни сутки.

13.10. В случае превышения сроков обращения контейнеров, дорога назначения и транзитные дороги уплачивают дороге-собственнице за задержку контейнера плату согласно пунктам 7 и 8 ***Приложения 34 к ПГВ*** за каждые сутки задержки.

13.11. Утерянным считается контейнер, подлежащий списанию из инвентаря из-за тяжелого повреждения или не возвращенный на дорогу-собственницу в течение шести месяцев. О каждом утерянном контейнере дорога-пользовательница обязана известить дорогу-собственницу контейнера с указанием номера контейнера.

13.12. Дорога-собственница контейнера не позднее 30 суток со дня получения извещения об утере контейнера предъявляет дороге, утерявшей его, счет на возмещение стоимости утерянного контейнера.

Если по истечении шести месяцев со дня передачи контейнера от дороги-пользовательницы не поступит извещение об утере контейнера, то дорога-собственница предъявляет дороге, утерявшей контейнер, счет на возмещение его стоимости.

Возмещение за утерянный контейнер осуществляется по ценам, указанным в **Приложении 4 к ПГВ**.

По согласованию с дорогой-собственницей утерянный контейнер может быть возмещен путем замены его другим равноценным контейнером.

13.13. При утрате контейнера плата за его задержку прекращается со дня высылки извещения об утрате, а при отсутствии извещения – по истечении 10 месяцев со дня истечения сроков, установленных в пункте 13.12 настоящего параграфа.

13.14. Если в течение года со дня утери контейнер найден и возвращен дороге-собственнице, то дорога собственница возвращает полученную сумму компенсации за утерянный контейнер. Из указанной суммы вычитается 6% годовых, начисляемых с момента возмещения дороге-собственнице стоимости контейнера до момента его возращения на дорогу-собственницу.

13.15. Днем утери контейнера считается дата извещения об утере контейнера или при отсутствии извещения – день, следующий за днем передачи контейнера по истечении шести месяцев.

## § 14. Поддоны

14.1. В международном грузовом сообщении допускаются к обращению:

14.1.1. четырехсторонние плоские деревянные поддоны размером 800 х 1200 мм;

14.1.2. четырехсторонние ящичные поддоны из стали размером 800 х 1200 мм.

Поддоны должны отвечать техническим условиям, изложенным в памятках ОСЖД:

- О+Р 591/1 «Технические условия на деревянные плоские поддоны размером 800 х 1200 мм с грузоподьемностью 1000 кг»;
- О+Р 591/2 «Технические условия на неразборные открытые, взаимозаменяемые в международном сообщении единые ящичные поддоны с основными размерами 800 х 1200 мм».

При обращении между дорогами-участницами Европейского парка поддонов они должны отвечать условиям этого парка.

14.2. Поддоны могут направляться только на станции, указанные в перечне Правил перевозки грузов на поддонах (приложение, включенное в соглашение, в котором участвуют отдельные дороги).

14.3. Передача груженых и порожних поддонов с одной дороги на другую производится на условиях равночисленного равноценного обезличенного обмена отдельно по типам поддонов.

Поддоны должны быть в пригодном для обмена состоянии и не должны иметь повреждений согласно ***Приложению 33 к ПГВ.***

14.4. Передача груженых и порожних поддонов на пограничных станциях оформляется передаточной описью формы ***Приложения 5 к ПГВ***, составляемой сдающей дорогой в четырех экземплярах, по два экземпляра для каждой стороны.

Поддоны считаются переданными с момента подписания передаточных описей и наложения на них календарного штемпеля представителем принимающей стороны.

Сведения о количестве и типе передаваемых поддонов берутся из накладной.

Перевозка передаваемых в порядке компенсации порожних поддонов между соседними дорогами производится бесплатно и оформляется ведомостью в соответствии с приложением, включенном в соглашение, в котором участвуют отдельные дороги.

Дорожные ведомости составляются только на порожние поддоны и только между соседними пограничными станциями, между которыми производится компенсация.

14.5. Месячный учет перехода поддонов по их типам осуществляется пограничными станциями каждой стороны по балансовым ведомостям формы ***Приложения 6 к ПГВ.***

Месячная балансовая ведомость составляется сдающей стороной первого числа следующего за отчетным месяца в четырех экземплярах, по два экземпляра для каждой стороны.

Балансовые ведомости подписываются представителями обеих пограничных станций и заверяются календарным штемпелем этих станций.

Для ежедневного учета перехода поддонов каждая сторона ведет контрольную балансовую ведомость в одном экземпляре, итоги суточного перехода по типам поддонов согласовываются агентами обеих сторон.

На основании балансовых ведомостей, составляемых на пограничных станциях, определяются суточные некомпенсированные остатки (задолженность) по типам поддонов.

14.6. Установленная в конце месяца задолженность должна быть компенсирована натурой не позднее последнего числа календарного месяца.

В случае некомпенсации натурой в течение этого срока, задолженность подлежит возмещению по ценам, приведенным в расценочной ведомости ***Приложения 4 к ПГВ***.

14.7. По суточным остаткам составляется месячный сводный отчет на последнее число календарного месяца с приложением одного экземпляра балансовых ведомостей, полученных от пограничных станций, в котором устанавливается количество некомпенсированных до последнего числа календарного месяца поддонов и заверяется представителями обеих пограничных станций.

Месячный сводный отчет высылается дороге, некомпенсировавшей в установленный срок свою задолженность, для производства расчетов по возмещению некомпенсированного количества поддонов.

Оплаченные некомпенсированные поддоны из балансовой ведомости исключаются.

14.8. Расчеты за некомпенсированные натурой поддоны производятся согласно Правилам о расчетах.

14.9. Расчет и обмен поддонами между дорогами - Сторонами Договора о ПГВ, являющимися членами Европейского парка поддонов, регулируются на основании "Соглашения и положений об обмене плоскими поддонами размером 800 х 1200 мм в международном сообщении".

**Приложение 1**
(к пунктам 2.1, 2.2, 3.2, 9.1, 9.2, 9.3.1)

# ТЕХНИЧЕСКИЕ ТРЕБОВАНИЯ, ПРЕДЪЯВЛЯЕМЫЕ К ВАГОНАМ ГРУЗОВОГО ПАРКА В МЕЖДУНАРОДНОМ СООБЩЕНИИ

## 1. Общие положения

1.1. Допустимые вертикальные и поперечные размеры вагонов, эксплуатируемых в международном сообщении, должны соответствовать габаритам подвижного состава, принятым на железных дорогах на всем пути следования вагонов (***чертёж 1 к ПГВ***).

Пропуск вагонов и грузов, которые имеют размеры, превышающие допускаемые габаритом подвижного состава одной или нескольких дорог следования, должен быть предварительно согласован дорогами на пути следования таких вагонов.

Пропуск грузов по железным дорогам должен быть также предварительно согласован в тех случаях, когда груз превышает габарит погрузки ***(чертеж 1д к ПГВ)***.

1.2. Все части сцепных и соединительных приспособлений (стяжки, соединительные рукава и пр.) в нерабочем состоянии не должны опускаться ниже 140 мм над головкой рельсов.

В случае наличия возможности опускания их ниже указанного размера должно быть предусмотрено подвешивание сцепных и соединительных приспособлений на высоте не ниже указанного размера.

1.3. Расстояние между ближайшими внутренними осями колесных пар вагона для вагонов, следующих по железным дорогам колеи 1435 мм, максимальное расстояние между осями двух ближайших колесных пар должно составлять:

- для вагонов без тележек - 9000 мм;
- для вагонов на тележках - 17500 мм.

Вагоны на тележках с расстоянием между осями внутренних колесных пар больше чем 14000 мм не могут распускаться с сортировочных горок. Те из этих вагонов, которые могут распускаться с горок, должны иметь знаки на продольной балке вагона согласно ***Приложению 36, рис.1 к ПГВ,*** с указанием расстояния между двумя ближайшими колесными парами.

Вагоны, которые из-за своей конструкции при распускании с сортировочных горок с радиусом вертикальной кривой горба горки 250 м могут повредиться, должны иметь знаки на продольной балке вагона согласно ***Приложению 36, рис.2 к ПГВ,*** с указанием минимального проходимого радиуса.

1.4. Допущенные к обращению в международном сообщении вагоны должны иметь знаки:

1.4.1. Знак МС – для вагонов, соответствующих габариту 03-ВМ или Памятке МСЖД 505-1. Вагоны, имеющие знак МС, допускаются к беспрепятственному обращению по всем железнодорожным линиям колеи 1435 мм и 1520 мм.

1.4.2. Знак МС-02* – для вагонов, соответствующих габариту 02-ВМ.

1.4.3. Знак МС-1 – для вагонов, соответствующих габариту 1-ВМ.

1.4.4. Знак МС-0 – для вагонов, соответствующих габариту 0-ВМ.

Пропуск подвижного состава габаритов 02-ВМ, 1-ВМ и 0-ВМ регламентирует Памятка ОСЖД О 500.

Для европейских железных дорог, которые применяют 12-значную нумерацию, указанные знаки и надписи наносятся на обеих боковых стенах вагонов, а у безбортных платформ – на боковых швеллерах за или под кодовым номером режима обмена.

Для тех железных дорог, которые не применяют 12-значную нумерацию, указанные знаки наносятся на правой стороне каждой боковой стены вагона, а у безбортных платформ – посередине боковых швеллеров.

1.5. Вагоны с винтовой стяжкой должны иметь свободные пространства для работы сцепщика:

- свободное пространство на лобовой стенке вагона в промежутке между буферами и винтовой стяжкой на высоте 2000 мм от головки рельса не должно иметь каких-либо выступающих предметов, а расстояние между буферной тарелкой и боковой поверхностью винтовой стяжки должно быть не менее 400 мм;
- свободное пространство в продольном направлении от ударной поверхности полностью вдвинутого буфера и буферным брусом не менее 300 мм;
- 150 мм от тарелки вдвинутого буфера до ступеньки для маневриста;
- 200 мм над крюком с его обеих сторон относительно продольной оси вагона.

1.6. Вагоны европейских железных дорог колеи 1435 мм, годные к движению в поездах со скоростью до 100 км/ч, должны иметь знак **S** и вагоны, годные к движению со скоростью до 120 км/ч, знак **SS** или **"xx"**.

---

* для вновь построенных вагонов и вагонов, прошедших плановые ремонты после 1 января 2008 года.

## 2. Колесные пары

### 2.1. Требования к колесным парам вагонов колеи 1435 мм.

2.1.1. Колесные пары должны иметь колеса: бандажные с непрерывным креплением бандажей, стальные безбандажные (цельнокатанные или цельнолитые)[1)].

Диаметр колеса по кругу катания должен быть не менее:

840 мм при номинальном диаметре от 900 до 1000 мм;
760 мм при новом диаметре 840 мм;
680 мм при новом диаметре 760 мм;
630 мм при новом диаметре 680 мм.

2.1.2. Расстояние между внутренними гранями бандажей или ободов колес должно быть 1360 ± 3 мм.

Для вагонов КЖД и ЗЧ расстояние должно быть 1353 ± 3/1 мм при ширине обода колеса от 127 мм до 136 мм (136 мм исключительно) и 1353 ± 3 мм при ширине обода колеса более 136 мм (136 мм включительно).

2.1.3. Ширина бандажа или обода цельнокатанного колеса: не менее 133 мм и не более 140 мм.

2.1.4. Толщина бандажа (по кругу катания) за вычетом проката должна быть:

2.1.4.1. для вагонов, допускаемых к движению со скоростями до 120 км/ч (вагоны с обозначением **SS** или **"xx"**) – 35 мм.

2.1.4.2. для прочих вагонов – 30 мм.

У цельнокатанных колес минимальная толщина частей, заменяющих бандажи, должна быть обозначена выточенной на их наружной грани риской, которая должна быть всегда видна.

2.1.5. Высота гребня бандажа или обода колеса, измеренная от уровня круга катания, должна быть не более 36 мм и не менее 25 мм.

2.1.6. Толщина гребня бандажа или колеса колесных пар измеренная на расстоянии 10 мм от круга катания, должна быть не менее 22 мм для колес с диаметром не менее 840 мм и не менее 27,5 мм для колес с диаметром от 630 до 840 мм.

Размер между внутренними поверхностями бандажей колесных пар или заменяющих их частей у колес типа моноблок должен быть не менее 1359 мм для колес диаметром менее 840 мм и 1357 мм для колес диаметром более 840 мм и во всех случаях не более 1363 мм.

Минимальный размер не касается промежуточных колесных пар вагонов без тележек и промежуточных колесных пар, включенных в трехосные и многоосные тележки.

---

1) В международном сообщении между европейскими железными дорогами колеи 1435 мм и железными дорогами колеи 1520 мм не допускаются грузовые вагоны, у которых имеются колесные пары с подшипниками скольжения.

У вагонов КЖД и ЗЧ толщина гребня, измеренная на расстоянии 15 мм от его вершины, должна быть не более 34 мм и не менее 22 мм.

Острый гребень не допускается. Величина $q_R$, измеряемая шаблоном на гребне колеса, должна быть более 6,5 мм, причем на направляющей поверхности на расстоянии более 2 мм от вершины гребня не должно быть остроконечных накатов (***Приложение 31 к ПГВ***).

2.1.7. Не допускаются следующие неисправности колесных пар:

2.1.7.1. деформация оси колесной пары:

2.1.7.1.1. на колесных парах, сошедших с рельсов, расстояние между внутренними торцевыми поверхностями бандажей или их заменяющих частей колес измеряется при помощи шаблонов по меньшей мере в 3-х точках, перемещенных на $120^0$ и находящихся вблизи рельсов. После каждого измерения следует продвинуть вагон на одну треть окружности колеса. Если в колесных парах с роликовыми подшипниками разница измерения превышает 2 мм, колесные пары подлежат замене. (см. пункт 2.1.1 и пункт 2.1.2).

2.1.7.1.2. термическая перегрузка (цельнокатанных) колес, вызванная неисправностью тормоза, характеризуемая:

- расплавленными тормозными колодками,
- наваром металла на поверхности катания,
- обгоранием краски на расстоянии 50 мм и более в переходной части обода колеса или новыми следами окисления.

Если расстояние между внутренними гранями обода колесной пары не превышает допустимых размеров, указанных в п. 2.1.2, то пневматический тормоз подлежит выключению, а на вагон должна поместиться наклейка «К» по форме ***Приложения 48 к ПГВ*** с указанием нижеследующего: «Проверить тормоз и поверхность катания из-за термической перегрузки». В случае термостойких колес, промаркированных на буксовой коробке белой вертикальной линией, эти проверки не требуются.

2.1.7.2. продольные и поперечные трещины в любой части оси или дефекты, устраненные посредством сварки;

2.1.7.3. протертое место на оси с острыми кромками или глубиной более 1 мм; Не допускается трение тормозных тяг или другого подвагонного оборудования об ось колесной пары;

2.1.7.4. трещина в бандаже или ободе, диске, ступице колеса или колесного центра;

2.1.7.5. откол гребня бандажа или обода колеса;

2.1.7.6. ослабление бандажа на ободе или оси в ступице колеса или колесного центра. Признаками ослабления бандажа являются:

2.1.7.6.1. глухой звук при ударе ручным молотком по бандажу;

2.1.7.6.2. несовпадение контрольных рисок на бандаже и центре колеса (на бандаже и центре колеса должны быть нанесены 4 контрольные риски термостойкой краской);

2.1.7.6.3. ослабление укрепляющего бандаж кольца;

2.1.7.6.4. появление ржавчины между бандажом и ободом центра колеса на длине более трети периметра.

2.1.7.6.5. следы бокового смещения на бандаже колеса (бандаж колеса может сместиться вбок, если крепежное кольцо отсутствует, не плотно сидит, сломано или явно деформировано);

2.1.7.6.6. трещины на крепежном кольце. Если крепежное кольцо крепится при помощи клина, то последний не может отсутствовать;

2.1.7.6.7. излом, продольные и поперечные трещины не допускаются;

2.1.7.6.8. металлическая вкладка между бандажом колеса и диском колеса;

2.1.7.7. излом или трещина спицы колеса;

2.1.7.8. ползуны на поверхности катания колеса длиной более 60 мм или глубиной более 1 мм;

2.1.7.9. выщербина, выкрашивание (раковина) на поверхности катания колеса длиной более 60 мм;

2.1.7.10. навар (наплыв) металла на поверхности катания колеса длиной более 60 мм или высотой более 1 мм;

На поверхности катания колес с диаметром < 630 мм не допускается вышеуказанный дефект длиной более 30 мм или высотой более 1 мм.

2.1.7.11. трение бандажа или обода колеса о буксовую лапу;

2.1.7.12. не допускается покрытие краской или загрязнение любыми смазочными веществами торцевых поверхностей бандажей или заменяющих их частей колес типа моноблок за исключением контрольных отметок.

## 2.2. Требования к колесным парам вагонов колеи 1520 мм.

2.2.1. Колесные пары должны иметь цельнокатанные колеса.

2.2.2. Запрещается допускать к следованию в поездах вагоны после сходов, с трещиной в любой части оси колесной пары или трещиной в ободе, диске и ступице колеса, а также при следующих износах и повреждениях колесных пар, нарушающих нормальное взаимодействие пути и подвижного состава:

2.2.2.1. расстояние между внутренними гранями ободов колес должно быть 1440 ± 3 мм;

2.2.2.2. ширина обода цельнокатанного колеса должна быть не менее 127 мм и не более 140 мм;

2.2.2.3. толщина обода цельнокатанных колес должна быть не менее 22 мм;

2.2.2.4. толщина гребня, измеренная на расстоянии 18 мм от его вершины, должна быть не более 33 мм и не менее 24 мм.;

2.2.2.5. прокат по кругу катания цельнокатаного колеса допускается не более 9 мм;

2.2.2.6. протертое место на оси с острыми кромками или глубиной более 2,5 мм;

2.2.2.7. откол гребня обода колеса;

2.2.2.8. сдвиг или ослабление ступицы колеса на подступичной части оси. Признаками ослабления колесного центра на оси являются:

2.2.2.8.1. разрыв краски по всему периметру в месте сопряжения с выделением из-под ступицы с внутренней стороны колеса ржавчины или масла;

2.2.2.8.2. полоска ржавчины или блестящая полоска на поверхности металла с внутренней стороны ступицы (при сдвиге колеса наружу), полоска ржавчины или блестящая полоска на оси с противоположной стороны ступицы (при сдвиге колеса внутрь);

2.2.2.9. ползуны на поверхности катания обода колеса длиной более 60 мм или глубиной более 1 мм;

2.2.2.10. следы контакта с электродом или электросварочным проводом в любой части оси [1)];

2.2.2.11. выщербина, выкрашивание (раковина) на поверхности катания колеса длиной более 50 мм или глубиной более 10 мм;

2.2.2.12. вертикальный подрез гребня высотой более 18 мм;

2.2.2.13. остроконечный накат гребня;

2.2.2.14. навар (наплыв) металла на поверхности катания бандажа или обода колеса длиной более 60 мм или высотой более 1 мм;

2.2.2.15. кольцевые выработки на поверхности катания у основания гребня глубиной более 1 мм, на уклоне 1:7 – более 2 мм или шириной более 15 мм;

2.2.2.16. местное увеличение ширины обода цельнокатанного колеса более 5 мм;

2.2.2.17. покрытие краской или загрязнение любыми смазочными веществами торцевых поверхностей колес.

## 2.3. Требования к колесным парам колеи 1435 мм под вагонами колеи 1520 мм.

2.3.1. Колесные пары должны иметь цельнокатанные колеса.

2.3.2.1. Расстояние между внутренними гранями ободов колес должно быть 1360 ± 3 мм;

---

[1)] Сварочные работы на оси не допускаются.

2.3.2.2. При направлении вагонов колеи 1520 мм, переставленных на тележки колеи 1435 мм, следующих на железные дороги Болгарии, Венгрии, Польши, Румынии, Словакии, ширина обода цельнокатанного колеса должна быть не менее 133 мм и не более 140 мм.

2.3.2.3. У цельнокатанных колес минимальная толщина обода должна быть обозначена выточенной на их наружной грани риской на расстоянии 22 мм от условной нижней грани обода колеса, которая должна быть всегда видна.

У колесных пар, которые не имеют такие риски, толщина обода цельнокатаных колес должна быть не менее 22 мм.

2.3.2.4. Высота гребня обода колеса, измеренная от уровня круга катания, должна быть не более 36 мм и не менее 25 мм.

2.3.2.5. Толщина гребня колеса, измеренная на расстоянии 10 мм от круга катания, должна быть не менее 22 мм для колесных пар с диаметром не менее 840 мм.

Острый гребень не допускается. Величина $q_R$, измеряемая шаблоном на гребне колеса, должна быть более 6,5 мм, причем на направляющей поверхности на расстоянии более 2 мм от вершины гребня не должно быть остроконечных накатов (***Приложение 31 к ПГВ***).

2.3.2.6. Запрещается допускать к следованию в поездах вагоны после сходов, с трещиной в любой части оси колесной пары, трещиной в ободе, диске, ступице колеса, а также при следующих износах и повреждениях колесных пар, нарушающих нормальное взаимодействие пути и подвижного состава:

2.3.2.6.1. деформация оси колесной пары;

2.3.2.6.2. термическая перегрузка (цельнокатанных) колес, вызванная неисправностъю тормоза, характеризуемая:

- расплавленными тормозными колодками,
- наваром металла на поверхности катания
- обгоранием краски на расстоянии 50 мм и более в переходной части обода колеса или новыми следами окисления.

Если расстояние между внутренними гранями обода колесной пары не превышает допустимых размеров, указанных в п. 2.1.2, то пневматический тормоз подлежит выключению, а на вагон должна поместиться наклейка «К» по форме ***Приложения 48 к ПГВ*** с указанием нижеследующего: «Проверить тормоз и поверхность катания из-за термической перегрузки». В случае термостойких колес, промаркированных на буксовой коробке белой вертикальной линией, эти проверки не требуются;

2.3.2.6.3. следы контакта с электродом или электросварочным проводом в любой части оси [1)];

[1)] Сварочные работы на оси не допускаются.

2.3.2.6.4. протертое место на оси с острыми кромками или глубиной более 1 мм; не допускается трение тормозных тяг или другого подвагонного оборудования об ось колесной пары.

2.3.2.6.5. откол гребня или обода колеса;

2.3.2.6.6. сдвиг или ослабление ступицы колеса на подступичной части оси.

2.3.2.6.7. разрыв краски контрольной риски по всему периметру в месте сопряжения с выделением ржавчины или масла из-под ступицы с внутренней стороны колеса;

2.3.2.6.8. ползуны на поверхности катания обода колеса длиной более 60 мм или глубиной более 1 мм;

2.3.2.6.9. выщербина, выкрашивание (раковина) на поверхности катания колеса длиной более 60 мм;

2.3.2.6.10. навар (наплыв) металла на поверхности катания бандажа или обода колеса длиной более 60 мм или высотой более 1 мм;

2.3.2.6.11. покрытие краской или загрязнение любыми смазочными веществами торцевых поверхностей колес.

## 3. Тележки

3.1. Запрещается постановка в поезда и следование в них грузовых вагонов, в тележках которых имеется хотя бы одна из следующих неисправностей:

3.1.1. излом, трещина в литой балке или раме (вырубки пороков стального литья, произведенные после изготовления и ремонта надрессорных балок, не служат основанием для браковки), соединительной балке или пятнике четырехосной тележки, подпятнике в видимой зоне;

3.1.2. отсутствие или излом колпака скользуна; отсутствие болта, гайки, шплинта крепления колпака.

Для тележек с механическим (резьбовым) креплением скользунов:

- отсутствие элементов скользуна;
- зазор между колпачком скользуна и износостойкой планкой верхнего скользуна, расположенной на раме вагона;
- трещина или деформация корпуса скользуна;
- трещина, деформация или отсутствие колпачка скользуна;
- ослабление резьбового крепления корпуса скользуна и износостойкой планки;

3.1.3. суммарный зазор между скользунами с обеих сторон тележки:

- у основных типов четырехосных вагонов – более 20 мм или менее 4 мм;

- у цистерны, хоппера для перевозки зерна, цемента, минеральных удобрений, окатышей и хоппера-дозатора типа ЦНИИ-ДВЗ – более 14 мм или менее 4 мм;
- у хоппера для перевозки угля, горячего агломерата, апатитов и хоппер-дозаторов ЦНИИ-2, ЦНИИ-3 – более 12 мм или менее 6 мм.

Допускается отсутствие зазора между скользунами одной стороны тележки. Отсутствие зазоров между скользунами по диагонали вагона не допускается, при этом суммарный зазор между скользунами должен быть в пределах, указанных выше;

3.1.4. у восьмиосных цистерн суммарный зазор между скользунами соединительной и шкворневой балок с обеих сторон одного конца цистерны менее 4 мм или более 15 мм; между соединительной и надрессорной балками с обеих сторон одной двухосной тележки – менее 4 мм или более 20 мм.

Не допускается отсутствие зазоров:

- в двух любых скользунах одной четырехосной тележки с одной стороны цистерны;
- по диагонали цистерны между скользунами соединительной и шкворневой балок;
- по диагонали четырехосной тележки между скользунами надрессорной и соединительной балок;

3.2.2. излом или перекос внутренней пружины. Порожние вагоны с изломом или перекосом внутренней пружины могут следовать в поезде с постановкой на них наклейки по форме ***Приложения 12 к ПГВ***.

3.2.3. отсутствие или излом более одной внутренней или внешней серьги гасителя. При отсутствии или изломе одной серьги вагон может следовать при наличии наклейки по форме ***Приложения 12 к ПГВ***.

3.2.4. соприкосновение с рамой тележки более одной тарелки гасителя[1)]. При соприкосновении с рамой тележки одной тарелки вагон может следовать при наличии наклейки по форме ***Приложения 12 к ПГВ***.

## 4. Буксы, подшипники и буксовые лапы

4.1. Не допускаются следующие неисправности букс, подшипников:

4.1.1. излом корпуса буксы или трещина корпуса буксы, вызывающая протекание смазки;

4.1.2. неисправность торцевого крепления подшипников на оси (определяется по звуку, путем остукивания смотровой крышки ниже ее центра или по выходу лабиринтного кольца из корпуса буксы);

4.1.3. вздутие краски на корпусе буксы сверху;

4.1.4. ослабление болтов крепления буксы, деформация крышек буксы;

4.1.5. выброс смазки на диск или обод колеса;

4.1.6. сдвиг и перекос буксы;

4.1.7. грение буксы, если до неё нельзя дотронуться тыльной стороной руки, а для букс кассетного типа – не допускается повышенный нагрев верхней части буксы или адаптера более 60°С без учета температуры окружающего воздуха (определяется прибором для измерения температур).

4.2. Буксовые лапы должны быть приварены или для вагонов старой конструкции – приклепаны. Заклепки для крепления буксовых лап могут быть заменены болтами с гайками. Гайки должны фиксироваться шплинтами, контргайками или другими способами. На такие вагоны наклеивается наклейка по форме ***Приложения 12 к ПГВ***.

4.3. Слабо прикрепленные буксовые лапы с клепанным или винтовым креплением запрещается укреплять сваркой.

---

[1)] запрещается смазывать поверхность трения гасителя колебаний

## 5. Рессоры и рессорное подвешивание

5.1. Не допускаются следующие неисправности рессор и рессорного подвешивания:

5.1.1. рессоры, осевшие и потерявшие свои упругие свойства, вызывающие перекос кузова или удары рамы о ходовые части;

5.1.2. протертости, коррозийные повреждения более 10% площади сечения витков;

5.1.3. смыкание витков пружин;

5.1.4. смещение опорных витков;

5.1.5. свободное состояние пружины в рессорном комплекте (не нагружена);

5.1.6. излом хомута, листа рессоры или излом пружины, а также отсутствие хотя бы одной пружины; трещины хомута, листа рессоры или пружины;

5.1.7. сдвиг или перекос эллиптической рессоры, листа эллиптической рессоры, планок и пружин рессорного комплекта;

5.1.8. излом или трещина наконечника эллиптической рессоры;

5.1.9. излом или трещина в деталях люлечного подвешивания.

5.1.10. наличие старых следов прикосновения на швеллерном брусе вагона (или тележки) и хомута рессоры;

5.1.11. неправильное положение болта хомута рессоры.

5.2. Расстояние между хомутом рессоры и частями швеллерного бруса вагона или рамы тележки, которые могут соприкасаться с хомутом рессоры, не должно быть меньше чем:

5.2.1. 15 мм – для вагонов с двойным подвешиванием серьгами подвески или для вагонов с длинными серьгами подвески;

5.2.2. 10 мм – для остальных вагонов более старой конструкции.

5.3. Болты рессорной подвески должны быть закреплены.

5.4. Ремонт сваркой листовых рессор и спиральных пружин запрещается.

## 6. Буферные приборы вагонов с винтовой упряжью

6.1. Вагоны должны быть оборудованы эластичными буферными приборами, при этом буферы, установленные на одном транспортном средстве, должны быть идентичными с обеих сторон вагона.

6.2. Высота оси буферов от головки рельса должна быть не более 1065 мм и не менее 940 мм.

6.3. Расстояние между буферами (от центра до центра) должно быть не более 1760 мм и не менее 1740 мм.

6.4. Диаметр буферных тарелок должен быть не менее 340 мм и распределен равномерно относительно продольной оси стакана (внешнего цилиндра) буфера.

6.5. Рабочая поверхность буфера должна быть выпуклой с радиусом кривой активной поверхности – 2750 мм ± 50 мм.

6.6. Буферы рассчитываются таким образом, чтобы в горизонтальных кривых и контра-кривых не было возможности соприкосновения между ними. Минимальное допустимое расхождение – не менее 50 мм.

6.7. Буферы должны иметь ход не менее 100 мм и не более 105 мм.

6.8. Грузовые вагоны, оборудованные буферами, ход которых превышает 105 мм, должны быть оборудованы четырьмя одинаковыми буферами (система амортизации и хода) с одинаковыми конструктивными характеристиками.

6.9. Буферы должны иметь идентификационную маркировку. Идентификационная маркировка должна содержать величину хода буфера в миллиметрах и величину, указывающую емкость погашения энергии.

6.10. Разница в высоте между центрами торцевых поверхностей буферов двух соседних вагонов, включенных в состав поезда, не должна превышать 100 мм.

6.11. Не допускаются следующие неисправности буферных приборов:

6.11.1. излом или отсутствие буферной пружины, нажимной шайбы, гайки, чеки или шплинта, удерживающих буферный стержень от выпадания;

6.11.2. излом или изгиб буферного стержня, препятствующий перемещению его в стакане;

6.11.3. поперечная трещина размером более одной четверти поперечного сечения лапки буферного стакана с двумя лапками; излом более одной лапки у буферных стаканов с несколькими лапками; излом более одного угла фланца цилиндрического буфера или буферного стакана;

6.11.4. осадка пружины более 15 мм. Если имеются буфера цилиндрического типа, на каждом торцевом брусе вагона допускается осадка пружины одного буфера не более 15 мм;

6.11.5. трещина в буферном стакане более одной четверти окружности.

## 7. Автосцепные устройства

7.1. У вагонов колеи 1520 мм не допускается наличие следующих неисправностей автосцепного устройства:

7.1.1. высота продольной оси автосцепки над головками рельсов менее 950 мм у груженых вагонов и более 1080 мм у порожних вагонов.

7.1.2. разность по высоте между продольными осями сцепленных автосцепок более 100 мм;

7.1.3. недействующий предохранитель замка от саморасцепа автосцепок;

7.1.4. трещины в корпусе автосцепки, тяговом хомуте, изгиб или поломка деталей механизма автосцепки, трещина или излом клина или валика тягового хомута;

7.1.5. ослабление или отсутствие гаек и шплинтов, крепящих детали автосцепного устройства;

7.1.6. короткая цепь расцепного привода;

7.1.7. расцепной рычаг, не входящий в паз кронштейна;

7.1.8. трещина или излом планки, поддерживающей тяговый хомут, кронштейна или державки расцепного привода, ударной розетки, упорной плиты или упорных угольников, центрирующей балочки, маятниковой подвески;

7.1.9. суммарный зазор между передним упором и упорной плитой и задним упором и корпусом эластомерного поглощающего аппарата более 50 мм.

7.1.10. трещина или сквозная протертость корпуса фрикционного поглощающего аппарата, повреждение поглощающего аппарата, вызывающее потерю упругих свойств (неприлегание его одновременно к задним и передним упорам через упорную плиту более 5 мм).

7.2. У вагонов КЖД и ЗЧ не допускается наличие следующих неисправностей автосцепного устройства:

7.2.1. высота продольной оси автосцепки над головками рельсов более 890 мм или у порожних вагонов менее 835 мм и у груженых вагонов менее 815 мм;

7.2.2. разность по высоте между продольными осями автосцепок с обоих концов одного вагона более 35 мм;

7.2.3. разность по высоте между продольными осями сцепленных автосцепок более 75 мм;

7.2.4. расстояние между большим и малым зубом автосцепки в закрытом положении более 130 мм, в полностью открытом положении – более 245 мм;

7.2.5. трещины в корпусе автосцепки, тяговом хомуте или в большом зубе;

7.2.6. отсутствие гаек или шплинтов, крепящих детали автосцепного устройства;

7.2.7. излом упорной плиты или упорного угольника автосцепки.

7.3. Допускается курсирование групп вагонов, оборудованных автосцепкой с установкой на крайних вагонах каждой группы винтового сцепления и буферов с одной стороны, называемых вагонами сцепления.

## 8. Тяговые приборы

8.1. Вагоны с обоих концов должны быть оборудованы эластичными тяговыми приборами с винтовой стяжкой.

8.2. Одиночные вагоны или вагоны сцепления в группе вагонов при следовании далее пограничной станции должны иметь сцепные устройства, допускающие двойное сцепление.

8.3. Не допускаются следующие неисправности тяговых приборов:

8.3.1. поперечная трещина или излом деталей упряжи или стяжки;

8.3.2. отсутствие гаек, муфт, болтов, клиньев или шплинтов в деталях упряжи;

8.3.3. изгиб крюка, когда стяжка одного крюка не может быть накинута на головку другого крюка или отогнутый носок крюка, или когда изгиб крюка препятствует свободному перемещению его в крюковой шайбе; излом носка тягового крюка, если вагон не может быть свинчен по существующим правилам;

8.3.4. излом носка тягового крюка;

8.3.5. изгиб винта, серег или скобы стяжки, не допускающий правильного свинчивания вагонов;

8.3.6. поставленная головкой вниз аппаратная чека;

8.3.7. трещина кронштейна тягового аппарата, выходящая за отверстие заклепки;

8.3.8. частичное отсутствие деталей, повреждение или в нерабочем состоянии винтовая стяжка;

8.3.9. крюк для подвески стяжки (в нерабочем состоянии) поврежден или нерабочий;

8.3.10. тяговый крюк – трещина или оторван носик;

8.3.11. тяговый крюк скрученный.

## 9. Тормоза

9.1. Вагоны должны быть оборудованы автоматическими тормозами, допускающими совместную их работу с автоматическими тормозами других систем, применяемых на железных дорогах, по которым данные вагоны будут следовать.

В случае повреждения или неисправности тормозного оборудования допускается следование вагона, оборудованного магистральным воздухопроводом с соединительными рукавами.

9.2. Каждый воздухораспределитель должен иметь выпускной клапан с отпускным поводком (тросом), который должен выводиться на обе стороны вагона.

9.3. Вагоны должны быть оборудованы авторежимом или ручным переключателем режимов торможения.

Контактная планка должна быть надежно закреплена на опорной балке с помощью болтов.

Авторежим на вагон должен быть установлен так, чтобы у порожнего вагона между упором авторежима и контактной планкой был зазор не более 3 мм, и должна быть видна кольцевая выточка на его вилке.

9.3.1. У грузовых вагонов колеи 1520 мм, оборудованных:

чугунными тормозными колодками, воздухораспределители включать:

- на груженый режим – при загрузке вагона более 6 т на ось,
- на средний режим – от 3 до 6 т на ось (включительно),
- на порожний режим – менее 3 т на ось.

композиционными тормозными колодками, воздухораспределители включать:

- на порожний режим – при загрузке на ось вагона до 6 т (включительно),
- на средний режим – при загрузке на ось более 6 т,
- на груженый режим у груженых вагонов-хопперов для перевозки цемента.

9.3.2. У грузовых вагонов колеи 1520 мм воздухораспределители включать на горный режим перед затяжными спусками крутизной 0,018 и более, а переключать на равнинный режим – после прохода поездами (вагонами) этих спусков.

9.4. На каждом конце вагона должны быть установлены концевые краны и соединительные рукава тормозной магистрали. На вагонах колеи 1435 мм ручки концевых кранов тормозной магистрали должны быть окрашены в красный цвет.

9.5. Концевые краны у всех вагонов, кроме вагонов КЖД и ЗЧ, должны иметь выпускное отверстие для выпуска воздуха из тормозных рукавов при перекрытии крана.

9.5.1. На вагонах колеи 1435 мм:

- концевые краны должны иметь механизм, который фиксирует ручку в крайних положениях (закрыт, открыт);
- ручки концевых кранов при включенной тормозной магистрали должны быть направлены вертикально вниз.

9.5.2. При включенной тормозной магистрали ручки концевых кранов вагонов колеи 1520 мм должны иметь положение, параллельное оси тормозной магистрали.

9.6. Ручки разобщительных кранов выключенных тормозных приборов должны иметь:

- положение перпендикулярное к оси разобщенного воздухопровода на вагонах железных дорог колеи 1520 мм, КЖД, ЗЧ, МТЗ;
- положение горизонтальное на вагонах других железных дорог;
- положение под углом 45° ручки скородействующих клапанов и воздухораспределителей (кроме железных дорог колеи 1520 мм).

На вагонах колеи 1520 мм ручка крана в открытом положении должна располагаться вдоль подводящей трубы по направлению к воздухораспределителю.

9.7. Вагоны с тормозными будками, оборудованными ручными тормозами, должны иметь краны экстренного торможения (стоп-краны).

Ручной (стояночный) тормоз должен быть устроен так, чтобы торможение происходило при повороте ручки или штурвала в направлении движения стрелки часов.

9.8. Вагоны с тормозами, следующие в сообщении с перестановкой колесных пар, должны иметь передвижные тормозные башмаки с колодками.

9.9. На вагонах железных дорог колеи 1520 мм тормозная рычажная передача должна быть отрегулирована так, чтобы:

9.9.1. выход штока поршня тормозного цилиндра при полном служебном торможении быт:

- на вагоне с одним тормозным цилиндром:
  с композиционными тормозными колодками – 50-100 мм;
  с чугунными тормозными колодками – 75-125 мм.
- на вагоне с двумя тормозными цилиндрами (с потележечным торможением):
  с композиционными тормозными колодками – 25-65 мм;
  с чугунными тормозными колодками – 30-70 мм.

9.9.2. На пунктах перестановки вагонов после подкатки тележек или колесных пар тормозная рычажная передача вагона регулируется в соответствии с Памяткой ОСЖД Р 549/1.

9.10. Тормозные тяги и триангели должны иметь скобы, предохраняющие их от падения на путь в случае обрыва.

9.11. На буферных брусьях вагонов колеи 1435 мм должны быть специальные подвески для подвешивания неработающих (свободных) соединительных рукавов.

Неработающие (свободные) соединительные рукава должны быть помещены на подвесках. На вагонах колеи 1520 мм неработающие соединительные рукава должны быть закреплены на расцепном приводе автосцепки.

9.12. Не допускаются следующие неисправности тормозного оборудования вагонов:

9.12.1. неисправность или отсутствие воздухораспределителя, авторежима, тормозного цилиндра, запасного резервуара, которые препятствуют действию тормоза.

При указанных неисправностях автоматический тормоз должен быть выключен и при следовании по дорогам колеи 1435 мм должен быть сдающей дорогой обозначен наклейкой "Тормоз неисправен" по ***Приложению 16 к ПГВ***, которая наклеивается на швеллерных балках. При неисправности автоматического тормоза отрывается левая часть наклейки, в наклейку должны быть записаны неисправности тормоза.

Вагоны с указанными неисправностями от железной дороги-собственницы не принимаются.

9.12.2. неисправность концевого крана (откол, трещина корпуса крана, заклинивание клапана крана) или разобщительного крана, соединительных рукавов (отсутствие хомута, трещины, прорыв, вздутия, протертости или расслоение трубок).

При передаче вагона поврежденные или отсутствующие соединительные рукава должны заменяться или устанавливаться сдающей дорогой.

9.12.3. повреждение (неисправность) воздухопроводов: трещины, порывы, надломы, вмятины, неплотность их соединений, ослабление трубопроводов в местах крепления. Наличие утечек сжатого воздуха, определяемых на слух (шипение);

9.12.4. неправильное расположение тормозных рычагов, вызывающее трение их об ось колесной пары;

9.12.5 нетиповое крепление деталей рычажной передачи – триангелей, рычагов, тяг, подвесок, авторегулятора рычажной передачи, башмаков. Трещины и изломы в деталях, неисправные или отсутствующие предохранительные устройства, отсутствие в тормозной рычажной передаче валиков**,** шайб, шплинтов и неправильная их постановка;

9.12.6. неисправность ручного тормоза; при следовании по дорогам колеи 1435 мм такой вагон должен быть обозначен наклейкой "Тормоз неисправен" согласно ***Приложению 16 к*** **ПГВ,** которая наклеивается вблизи ручного тормоза по возможности на кузове вагона. При неисправности ручного тормоза отрывается правая часть наклейки, в наклейку должны быть записаны неисправности ручного тормоза;

9.12.7. наличие разнотипных тормозных колодок на одном вагоне (чугунные и композиционные);

9.12.8. на вагонах колеи 1520 мм выход колодок с поверхности катания за наружную грань колеса более чем на 10 мм. На вагонах колеи 1435 мм и рефрижераторных вагонах колеи 1520 мм выход колодок с поверхности катания за наружную грань колеса не допускается;

9.12.9. не отрегулирована рычажная передача;

9.12.10. отсутствие или неисправность крепежных деталей и предохранительных (поддерживающих) устройств тормозного оборудования;

9.12.11. отсутствие (обрыв) поводков (тросов) выпускных клапанов.

9.13. Толщина тормозных колодок на вагонах колеи 1520 мм, измеренная в самом тонком видном снаружи месте, должна быть:

- чугунных – не менее 12 мм,
- композиционных с металлической спинкой – не менее 14 мм,
- композиционных с сетчато-проволочным каркасом – не менее 10 мм.

Толщина тормозной колодки при клиновидном износе измеряется на расстоянии 50 мм от тонкого торца.

Для вагонов колеи 1435 мм допускаемая минимальная толщина тормозных колодок (чугунных и композиционных), измеренная в районе тормозного башмака, составляет 10 мм;

## 10. Рама вагона

10.1. Рама вагона должна быть полностью металлической.

10.2. Не допускаются следующие неисправности рамы:

10.2.1. излом или трещина (переходящая с горизонтальной на вертикальную полку) хребтовой, боковой, шкворневой или концевой балки, трещины в узлах сочленения хребтовой и шкворневой балок;

10.2.2. продольные трещины в балках рамы длиной более 300 мм;

10.2.3. трещины в надпятниковой плите (фланце) пятника длиной более 30 мм;

10.2.4. вертикальные, продольные и наклонные трещины любой длины, если они проходят более чем через одно отверстие для болтов или заклепок (в усиливающих планках или накладках, ранее поставленных при ремонте на балках рамы, не допускаются изломы и трещины те же, что и в самих балках рамы; трещины, перекрытые накладками, не учитываются);

10.2.5. обрыв сварного шва или ослабление заклепочного или болтового крепления пятника к раме вагона;

10.2.6. длина вертикальных или наклонных трещин, расположенных на одной стенке балки, более 100 мм при измерении по вертикали между концами трещин;

10.2.7. обрыв по сварке или разрыв накладок, соединяющих верхние листы поперечных балок рамы полувагона с нижним обвязочным угольником;

10.2.8. трещины или разрывы верхнего или вертикального листа поперечной шкворневой или концевой балок рамы;

10.2.9. вертикальные прогибы продольных балок у четырех- и шестиосных грузовых вагонов более 100 мм (в случае выявления замеряется на расстоянии между шкворневыми балками);

10.2.10. трещины любой длины в рамах длиннобазных платформ.

10.3. У всех вагонов, кроме вагонов КЖД и ЗЧ, должно быть по две скобы-ручки с каждого конца вагона для сцепщика.

## 11. Кузов вагона и вагон-цистерна

11.1. Крытые вагоны должны иметь:

11.1.1. двери, устроенные так, чтобы их нельзя было снять или открыть без повреждения железнодорожных и таможенных пломб;

11.1.2. дверные запоры;

11.1.3. проушины на всех люках грузового помещения, допускающие навешивание замков и пломб, за исключением люков для воздуха, закрываемых изнутри.

11.2. Не допускаются следующие неисправности кузова вагона:

11.2.1. неисправность стойки или дверного бруса, вызывающая потерю груза, повреждение груза или создающая угрозу безопасности движения;

11.2.2. излом потолочной дуги или фрамуги;

11.2.3. неисправность обшивки и пола, если груз может быть испорчен вследствие подмочки, выпасть на путь или быть расхищенным;

11.2.4. отсутствие или неисправность крышек разгрузочных люков или запорных механизмов саморазгружающихся вагонов;

11.2.5. перекос кузова более 75 мм;

11.2.6. неисправность крыши, вследствие чего груз может быть испорчен от проникновения влаги;

11.2.7. отсутствие двери или дверного упора, неисправность крепления дверных рельсов и их изгиб или повреждение направляющих двери, которые могут вызвать падение двери на путь;

11.2.8. неисправности запоров люков и дверей, вызывающие самопроизвольное их открывание;

11.2.9. неисправности бортовых досок, петель и запоров у платформ, вызывающие падение бортов, выход их за габарит или падение груза;

11.2.10. отсутствие люкового ставня, дверной накладки у крытого вагона, а также проушин для навешивания пломб. В исключительных случаях разрешается передача вагонов при отсутствии одной проушины для навешивания пломб, если при этом не нарушаются таможенные правила;

11.2.11. отсутствие искрогасительных листов или равноценных средств защиты над тормозными колесами вагонов с деревянным полом. Это условие распространяется только на вагоны европейских железных дорог колеи 1435 мм.

11.3. Вагон-цистерна.

11.3.1. Порожние цистерны, возвращаемые на дорогу-собственницу, не могут быть не приняты из-за указанных в пунктах 11.4.1, 11.4.3 и 11.4.4 повреждений, если они могут следовать, не угрожая безопасности движения.

11.3.2. Цистерны, погруженные опасными грузами или неочищенные после перевозки таких грузов, у которых отсутствуют защитный колпак на спускном патрубке с резьбой или без резьбы, или винт крепежного колпака, могут быть не приняты.

11.3.3. Цистерны, у которых отсутствуют или повреждены заземляющие устройства, предусмотренные конструкцией вагона, могут быть не приняты.

11.4. Не допускаются следующие неисправности вагонов-цистерн:[1)]

11.4.1. смещение котлов;

11.4.2. течь котлов, неплотность их наполнительных и сливных приборов;

11.4.3. трещины в швах и крепежных стяжках с превышением 1/4 их поперечного сечения;

11.4.4. трещины в сварных швах, соединяющих котел с рамой;

11.4.5. неплотность закрытия наполнительных и сливных устройств груженых и порожних цистерн, за исключением автоматических воздухоотводных устройств;

11.4.6. трещины с превышением 1/4 поперечного сечения подбрюшного бруса;

11.4.7. отсутствие запорных крышек сливных приборов.

## 12. Знаки и надписи

Вагоны должны иметь следующие четкие знаки и надписи:

12.1. Для железных дорог, которые применяют 12-значную нумерацию, знаки и надписи наносятся согласно Памятке ОСЖД Р 582 на боковых стенах кузова с левой стороны.

---

[1)] На дорогу-собственницу порожние цистерны не должны возвращаться из-за неисправностей, перечисленных в пунктах 11.4.1, 11.4.2, 11.4.6. По требованию принимающей дороги неправильно закрытые сливные приборы и крышки колпака должны быть закрыты сдающей дорогой.

На остальных железных дорогах знаки, надписи и соответствующие коды, определяющие приписку вагона к железным дорогам - Сторонам Договора о ПГВ, наносятся в соответствии с ***Приложениями 17 и 18 к ПГВ*** на боковых стенах кузова с левой стороны.

Если обнаружен вагон с неправильным номером, то вагон снабжается наклейкой по форме ***Приложения 12 к ПГВ.***

12.2. Тару вагона на боковых стенах кузова с левой стороны (в тоннах или килограммах) (***Приложение 26 к ПГВ***).

12.3. Грузоподъемность на боковых стенах кузова с левой стороны (***Приложение 26а к ПГВ***).

12.4. На крытых вагонах - площадь пола на боковых стенах с левой стороны или торцовых стенах кузова (***Приложение 27 к ПГВ***).

на платформах - длину на боковых бортах с левой стороны или на торцовых бортах (***Приложение 28 к ПГВ***)

на цистернах - объем (***Приложение 29 к ПГВ***) и род груза, разрешаемого к погрузке, с левой стороны котла или на специальных щитках.

12.5. Дату последнего периодического ремонта или осмотра с правой стороны на продольной балке рамы (***Приложение 19 к ПГВ***, рис.1) или боковой стене кузова внизу (***Приложение 19 к ПГВ***, рис.2,).

12.6. Тип автоматического тормоза в середине продольных балок рамы или боковых стен кузова внизу в соответствии с ***Приложениями 20 и 21 к ПГВ.***

12.7. Знак МС - на вагонах железных дорог колеи 1520 мм, кроме МТЗ, габарит которых соответствует европейским дорогам шириной колеи 1435 мм:

12.7.1. знак МС-0 ***Приложение 22 к ПГВ*** - на вагонах, габарит которых соответствует габариту 0-ВМ ***(чертеж 1ж к ПГВ)***;

12.7.2. знак МС-1 ***Приложение 23 к ПГВ*** - на вагонах, габарит которых соответствует габариту 1-ВМ ***(чертеж 1е к ПГВ)***;

12.7.3. знак МС-02 ***Приложение 23а к ПГВ*** - на вагонах, габарит которых соответствует габариту 02-ВМ ***(чертеж 1в к ПГВ)***.

12.8. На грузовых вагонах с автоматически раздвижными колесными парами ставится знак по ***Приложению 25 к ПГВ рис. 1,*** на каждой стороне тележки таких вагонов должен быть дополнительный знак по ***Приложению 25 к ПГВ:***

- ***рис. 2*** для вагонов, приписанных к дорогам колеи 1435 мм;
- ***рис. 3*** для вагонов, приписанных к дорогам колеи 1520 мм.

12.9. Вагоны европейских дорог колеи 1435 мм и вагоны, передаваемые на эти дороги, у которых на наружных стенах имеются лестницы, верхние ступеньки которых расположены на высоте более 2000 мм от головки рельса, должны обозначаться около лестницы стрелой длиной не менее 175 мм, направленной вниз, на темном фоне желтого цвета, а на светлом - красного цвета (***Приложение 24 к ПГВ***).

12.10. При периодической смазке букс вагонов срок смазки (устанавливаемый дорогой-собственницей) и время последней смазки указываются на боковых стенах внизу с правой стороны по ***Приложению 30 к ПГВ***.

12.11. Знак **S** или **SS** в соответствии с пунктом 1.8 настоящего приложения наносится на боковых стенах с левой стороны на вагонах европейских железных дорог колеи 1435 мм.

12.12. На приватных грузовых вагонах дополнительно наносятся:

12.12.1. знак **P** согласно ***Приложению 42 к ПГВ*** около номера вагона;

12.12.2. название фирмы и адрес собственника (арендатора) вместе с номерами телекса и факса, если собственник (арендатор) вагона имеет такие;

12.12.3. станция приписки;

12.12.4. наименования грузов, которые можно перевозить в вагоне (для специализированных вагонов);

12.12.5. необходимые перевозочные ограничения;

12.12.6. подчеркнутая надпись "АРЕНДОВАН ..... " рядом с информацией о собственнике.

Положения данного раздела о месте и виде знаков и надписей на вагонах не распространяется на КЖД и ЗЧ.

Кроме того, на вагоны наносятся знаки и надписи, действующие на дороге-собственнице.

12.13. На котел вагона-цистерны для перевозки опасных грузов прикрепляется табличка из коррозионностойкого металла, на которую должны быть нанесены установленные сведения, и наносится трафарет срока следующего технического (периодического) освидетельствования котла цистерны (***Приложение 43 к ПГВ***).

12.14. На вагонах со съемными приспособлениями наносится надпись по форме ***Приложения 44 к ПГВ***.

12.15. Знак на вагонах железных дорог 1435 мм с автосцепным устройством (***Приложение 46 к ПГВ***).

## 13. Периодический ремонт и осмотр вагона

13.1. Дорога-собственница и дорога, к которой приписан приватный вагон, не должна передавать на железные дороги другой страны вагоны с просроченным сроком периодического ремонта или осмотра.

13.1.1. Срок периодического ремонта вагонов европейского типа, колеи 1435 мм определяется по двум критериям – «время» и «пробег»:

13.1.1.1. По критерию «пробег» срок периодического ремонта вагонов определяется в соответствии с Памяткой МСЖД 579-1, но не реже сроков пункта 13.1.1.2;

13.1.1.2. По критерию «время» срок периодического ремонта вагонов определяется в соответствии с Памяткой МСЖД 579-1:

со знаком **S** :

- через 6 лет при выполнении следующих условий:
  - с воздухораспределителями типа KE, Bd, Ch, O, WE, DK, WU или WA;
  - с автоматическими регуляторами тормозной рычажной передачи;
  - с подвесками с двойной рессорной серьгой для вагонов с одиночными осями;
  - с тележками с листовыми рессорами и длинной подвеской;
  - с тележками со спиральными рессорами и амортизаторами типа МСЖД;
  - с буферами в соответствии с памяткой МСЖД 526.
- через 4 года при несоответствии вышеперечисленным условиям.

со знаком **SS** :

- в случае, если срок периодического ремонта превышает 3 года, дорога-собственница должна произвести промежуточный осмотр. В случае удовлетворительного состояния вагонов, дорога-собственница имеет право производить промежуточный осмотр выборочно.

13.1.2. Срок периодического ремонта вагонов колеи 1520 мм определяется по двум критериям – «время» или «пробег»:

13.1.2.1. по критерию «пробег» срок периодического ремонта вагонов определяется в соответствии с действующим документом «Периодичность проведения деповского и капитального ремонта грузовых вагонов совместного использования государств-участников Содружества, Латвийской Республики, Литовской Республики, Эстонской Республики», но не реже сроков, указанных в пункте 13.1.2.2;

13.1.2.2. по критерию «время» срок периодического ремонта вагонов определяется в соответствии с действующим документом «Периодичность проведения деповского и капитального ремонта грузовых вагонов совместного использования Государств-участников Содружества, Латвийской Республики, Литовской Республики, Эстонской Республики», но не реже одного раза в 3 года».

13.2. Вагоны с просроченным сроком периодического ремонта или осмотра должны приниматься железными дорогами:

13.2.1. если вагоны в период трех месяцев плюс 14 дней после истечения срока периодического ремонта или осмотра погружены и отправлены железной дорогой-пользовательницей;

13.2.2. если вагоны, годные для движения, погруженные на дорогу-собственницу или на станцию транзитной дороги в направлении дороги-собственницы;

13.2.3. если вагоны возвращаются в порожнем состоянии на дорогу-собственницу, снабженные наклейками по форме ***Приложения 12 к ППВ***.

13.3. Более короткие сроки для ремонта могут устанавливаться дорогой-собственницей. Периодичность срока ремонта должна быть указана соответствующей цифрой перед знаком "R E V" по ***Приложению 19 к ПГВ***.

Разрешается дороге-собственнице и дороге, к которой приписаны приватные вагоны, продление срока периодического ремонта или осмотра вагонов на три месяца при условии, если они отвечают требованиям настоящего Приложения. В данном случае вагоны должны быть возвращены на дорогу-собственницу в груженом или порожнем состоянии до истечения продленного на три месяца срока периодического ремонта или осмотра. В противном случае возврат данных вагонов возможен только при наличии разрешения дороги-собственницы.

Периодический ремонт и осмотр тележек, подкатываемых на перестановочных пунктах, производится в те же сроки, что и вагонов.

Надписи о месте и дате периодического ремонта и осмотра наносятся на боковинах тележек.

Эксплуатация тележек с просроченным сроком периодического ремонта или осмотра не допускается.

13.4. Вагоны с периодической смазкой букс в случае истечения срока смазки при следовании их в направлении от страны-собственницы не должны передаваться на дороги другой страны.

**Приложение 2**
(к §§ 3, 4, 6, 11, 13)

**А К Т № _____**

передачи неисправного грузового вагона (контейнера),
направляемого для ремонта на дорогу-собственницу _____

" ____" _____ 20 ___ г.

По станции _____ железной дороги передан неисправный вагон (контейнер) № _____, сокращенное наименование дороги _____ число осей ____, род вагона (контейнера) _____ , грузоподъемность _____

Техническое состояние грузового вагона (контейнера)

_____
_____
_____
_____

Сдал:
Агент сдающей железной дороги

_____
(подпись)

Принял:
Агент принимающей железной дороги

_____
(подпись)

| Штемпель сдающей дороги |
|---|

| Штемпель принимающей дороги |
|---|

Примечание: по вагонам, имеющим 12-значное обозначение, вместо номера вагона и сокращенного наименования дороги указывается 12-значное цифровое обозначение вагона.

**Приложение 2а**
(к п. 3.5)

**А К Т № _____**

передачи порожнего вагона,
направляемого на промывку или на промывку и дезинфекцию*

" ____" _____ 20 ___ г.

По станции (приема) _____ железной дороги _____ передан вагон № _____, сокращенное наименование дороги-собственницы вагона _____, число осей ____, род вагона _____, грузоподъемность _____, в составе поезда № _____, по вагонной ведомости № _____ от _____.

Наименование ранее перевозимого груза _____.

Сдал:
Агент сдающей
железной дороги

_____
(подпись)

Принял:
Агент принимающей
железной дороги

_____
(подпись)

Штемпель
сдающей
дороги

Штемпель
принимающей
дороги

_____
* ненужное зачеркнуть

**Приложение 3**
(к § 3)

| Пункт | Операция | Месяц | Условная дата | Число |
|---|---|---|---|---|
| | | | | |

(заполняется центром механизированного учета)

**В А Г О Н Н А Я  В Е Д О М О С Т Ь № _____**

вагонов, сданных с _____ ж.д. на _____ ж.д.
по станции _____ поезд № _____
месяца _____ дня _____ 20 ____ г.

| № п/п | Инициалы дороги | | № вагона | Род вагона | | Число осей | Груженый или порожний | Станция назначения | Примечание |
|---|---|---|---|---|---|---|---|---|---|
| | наименование | шифр[1)] | | наименование | шифр[1)] | | | | |
| **1.** | | | | | | | | | |
| **2.** | | | | | | | | | |
| **3.** | | | | | | | | | |
| **4.** | | | | | | | | | |
| **5.** | | | | | | | | | |
| **6.** | | | | | | | | | |
| **7.** | | | | | | | | | |
| **8.** | | | | | | | | | |
| **9.** | | | | | | | | | |
| **10.** | | | | | | | | | |
| и т.д. | | | | | | | | | |

И т о г о  груженых _____, порожних ____, всего _____грузовых вагонов.
Вагонная ведомость вручена агенту принимающей дороги в __ ч. ___ мин.

Сдал:
Агент сдающей
железной дороги

_____
(подпись)

Принял в ___ час ___, мин
Агент принимающей
железной дороги

_____
(подпись)

Штемпель
сдающей дороги

Штемпель
принимаюшей дороги

1) заполняется центром механизированного учета

**Приложение 4**
(к §§ 12, 13, 14)

# РАСЦЕНОЧНАЯ ВЕДОМОСТЬ

перевозочных приспособлений, контейнеров и поддонов
для дорог – Сторон Договора о ПГВ

| № п/п | НАИМЕНОВАНИЕ | Стоимость одной единицы в швейцарских франках | |
|---|---|---|---|
| | | между железными дорогами колеи 1520 мм и КЖД, ЗЧ | между европейскими железными дорогами колеи 1435 мм, РАИ и железными дорогами колеи 1520 мм, кроме МТЗ |
| 1 | 2 | 3 | 4 |
| 1. | Брезент за 1 м$^2$ | 5,07 | 5,07 |
| 2. | Хлебный щит деревянный | 20,60 | 60,0 |
| 2а. | Хлебный щит металлический | - | 67,50 |
| 3. | Дверная решетка для перевозки скота | 15,87 | 49,50 |
| 4. | Канат металлический диаметром 10 – 15 мм, за погонный метр | 1,35 | 1,50 |
| 5. | Канат из растительных или искуственных волокон диаметром 1 – 30 мм, за погонный метр | - | 1,50 |
| 6. | Печь | 54,00 | 54,00 |
| 7. | Железные закладки для коновязи | 20,19 | 21,00 |
| 8. | Железные боковые закладки для коновязи | 7,67 | 8,25 |
| 9. | Дверная решетка для перевозки фруктов и овощей | 5,07 | 8,25 |
| 10. | Среднетоннажный контейнер металлический | 752,63 | 1500,00 |
| 11. | Среднетоннажный контейнер деревянный | 594,00 | 594,00 |
| 12. | Поддон плоский | - | - |
| 13. | Поддон ящичный | - | 87,00 |

**Приложение 4а**
(к § 13)

# РАСЦЕНОЧНАЯ ВЕДОМОСТЬ

на ремонт контейнеров, применяемая между европейскими железными дорогами колеи 1435 мм и железными дорогами колеи 1520 мм, кроме МТЗ

| № п/п | ВИД ПОВРЕЖДЕНИЯ | Цена в шв. франках |
|---|---|---|
| 1 | 2 | 3 |
| 1. Цены на ремонт среднетоннажных контейнеров | | |
| 1.1. | Нижнюю раму отремонтировать | 75,00 |
| 1.2. | Боковую стенку отремонтировать | 120,00 |
| 1.3. | Пол отремонтировать | 57,00 |
| 1.4. | Крышу отремонтировать | 18,00 |
| 1.5. | Торцевую стенку отремонтировать | 15,00 |
| 1.6. | Дверную раму отремонтировать | 72,00 |
| 1.7. | Дверной запор сменить | 48,00 |
| 1.8. | Дверь отремонтировать | 60,00 |
| 1.9. | Дверную ручку вставить | 9,00 |
| 1.10. | Ослабленную фальцовочную жесть укрепить | 7,50 |
| 1.11. | Обвязку отремонтировать | 15,00 |
| 1.12. | Контейнер окрасить | 30,00 |

**Приложение 5**
(к §§ 12.3, 13.4, 14.4)

Станция _____ _____ ж.д.

## ПЕРЕДАТОЧНАЯ ОПИСЬ № _____

на перевозочные приспособления, контейнеры и поддоны,
переданные с _____ж.д. на _____ж.д.
возвращенные
«_____» _____ 20 ___г. с поездом №_____

| № п/п | Наименование перевозочных приспособлений и контейнеров (для брезента – его номер и размер в кв. м, для металл.каната – длина в м., для контейнера – его номер и грузоподъемность, т брутто) | Дорога-собственница | Количество перевозочных приспособлений | | | Дорога-собственница и №№ вагонов, в которых находятся перевозоч. приспособления, контейнеры или поддоны | Общая стоимость исправления перевозочных приспособлений | Сопроводительный лист | | |
|---|---|---|---|---|---|---|---|---|---|---|
| | | | Всего | В том числе требующих ремонта | с % повреждения | | | Станция отправления | Станция назначения | № сопроводительного листа или № дорожной ведомости для поддонов |
| | | | | | | | | | | |

Подписи: Агент сдающей дороги _____

Агент принимающей дороги _____

Штемпель сдающей дороги

Штемпель принимающей дороги

Примечание: по вагонам, имеющим 12-значное обозначение, вместо номера вагона и сокращенного наименования дороги указывается 12-значное цифровое обозначение вагона

**Приложение 6**
(к §§ 12, 14)

**БАЛАНСОВАЯ ВЕДОМОСТЬ № _____**
по переходу перевозочных приспособлений и поддонов железных дорог
по станции _____ за _____месяц 20_____г.

| Наименование перевозочных приспособлений и поддонов / Числа месяца | | | | | | | | | | | | | | | | | | | | | | | | | | |
|---|---|---|---|---|---|---|---|---|---|---|---|---|---|---|---|---|---|---|---|---|---|---|---|---|---|---|
| | Сдано | Принято | Остаток | Сдано | Принято | Остаток | Сдано | Принято | Остаток | Сдано | Принято | Остаток | Сдано | Принято | Остаток | Сдано | Принято | Остаток | Сдано | Принято | Остаток | Сдано | Принято | Остаток | Общая стоимость приспособлений, причитающихся с железных дорог | Примечание |
| Остаток на первое число | | | | | | | | | | | | | | | | | | | | | | | | | | |
| 1_____<br>2_____<br>и т.д. до 31 | | | | | | | | | | | | | | | | | | | | | | | | | | |
| Всего за месяц | | | | | | | | | | | | | | | | | | | | | | | | | | |

сдающей дороги _____

Подпись начальника пограничной станции

принимающей дороги _____

Штемпель
сдающей дороги

Штемпель
принимающей дороги

**Приложение 7**
( к §§ 6, 11)

# П Е Р Е Ч Е Н Ь
## адресов и номеров телефонов/факсов, по которым могут быть затребованы и возвращены запасные части для ремонта грузовых вагонов

| № п/п | Наименование страны и сокращенное наименование железной дороги | Код железной дороги | Почтовый адрес | Телеграфный адрес | Телефон, телефакс, e-mail |
|---|---|---|---|---|---|
| 1 | 2 | 3 | 4 | 5 | 6 |
| 1. | **Республика Беларусь БЧ** | 0021 | Республика Беларусь, 220030 г. Минск, ул. Ленина, 17<br>Управление Белорусской железной дороги, Служба вагонного хозяйства.<br>Примечание. Для возврата поврежденных частей: Республика Беларусь, 224600, г. Брест, Вагонное депо, 2-й Минский пер.,13 | РБ, Минск, БЧ, В | факс:+(375-17) 225-43-54 |
| 2. | **Республика Болгария БДЖ Карго** | 1052 | Центральное управление БДЖ Карго,<br>отдел «Грузовые вагоны»<br>ул. Иван Вазов, 3<br>1080, София, Болгария<br>Примечание. Для возврата поврежденных частей - адрес той ремонтной мастерской, которая доставила запасные части | | факс: +(359-2) 987-96-85<br>e-mail:<br>periolski@bdz.bg<br>pepa.baeva@abv.bg |

| 1 | 2 | 3 | 4 | 5 | 6 |
|---|---|---|---|---|---|
| 3. | **Венгерская Республика**<br>**ЗАО МАВ** | 0055 | ZÁHONY PORT ZRt.<br>H – 4625 Záhony, Baross Gábor út 1.<br><br>Станция назначения: (Rendeltetési állomás)**:**<br>Záhony | | тел: +(361) 513-3304<br>факс: +(361) 513-3272<br>+(3645) 425-212<br>e-mail:<br>gubikl@zahony-port.hu |
| 4. | **Исламская Республика Иран**<br>**РАИ** | 0096 | г. Тегеран, пл. Рах Ахан, здание Шахид Калантари, 2-ой этаж, служба грузовых вагонов | | Тел: + (98-21) 55 12 25 00<br>Факс: + (98-21)55 12 46 12 |
| 5. | **Республика Казахстан**<br>**КЗХ** | 0027 | АО «Национальная компания «Казахстан темір жолы»<br>Департамент подвижного состава,<br>010000, г. Астана, ул. Кунаева, 6 | КЗХ Астана | тел: +(7-7172) 604-124<br>факс: +(7-7172) 604-125 |
| 6. | **Китайская Народная Республика**<br>**КЖД** | 0033 | Службы вагонного хозяйства управлений пограничных железных дорог | Службы вагонного хозяйства управлений пограничных железных дорог | факс:+(86-10) 639-810-65 |
| 7. | **Корейская Народно-Демократическая Республика**<br>**ЗЧ** | 0030 | Пограничные станции | Пограничные станции | тел: +(850-2) 18111-8223<br>факс: +(850-2) 381-4410<br>e-mail:<br>greenlam@star-co.net.kp |

| 1 | 2 | 3 | 4 | 5 | 6 |
|---|---|---|---|---|---|
| 8. | **Кыргызская Республика КРГ** | 0059 | Кыргызская Республика, г. Бишкек<br>ул. Льва Толстого, 59а<br>Филиал по вагонному хозяйству<br>ГП НК «Кыргыз темир жолу» | КР, Бишкек<br>КРГ | факс:+(996-312) 65-06-90 |
| 9. | **Латвийская Республика ЛДЗ** | 0025 | Отдел подвижного состава<br>Дирекции технического руководства<br>ГАО “Латвияс дзелзцельш”<br>Turgeneva, 14, LV-1547, Riga, Latvia | LDZ Riga | тел: +(371) 672-34-683<br>факс: +(371) 672-33-661<br>e-mail:vita.agejeva@ldz.lv |
| 10. | **Литовская Республика ЛГ** | 0024 | Lietuvos Respublika, LT-03603, Vilnius,<br>Mindaugo, 12/14<br>AB “Lietuvos geležinkeliai”<br>Krovinių vežimo direkcija | Vilnius, LG | тел: +(370-5) 269-27-45<br>факс: +(370-5) 212-36-83<br>e-mail: cargo@litrail.lt |
| 11. | **Республика Молдова ЧФМ** | 0023 | Служба вагонного хозяйства<br>ГП “Железная дорога молдовы»<br>ул. Влайку Пыркэлаб, 48<br>МД 2012, г. Кишинев, Молдова | ЧФМ<br>Кишинев | тел. +(373 22) 83-45-17<br>факс: +(373 22) 21-30-42<br>e-mail: vtp@railway.md |
| 12. | **Монголия МТЗ** | 0031 | г. Улаанбаатар-13, ул Сеульская 42,<br>Управление Улан-Баторской железной дороги<br>Служба вагонного хозяйства | Улан-Батор<br>п/я 376<br>УБЖД | факс: +(976) 21-24-43-70<br>e-mail: vag.depart@mtz.mn |

| 1 | 2 | 3 | 4 | 5 | 6 |
|---|---|---|---|---|---|
| 13. | **Республика Польша ПКП** | 0051 | Для всех погранпереходов кроме Изов (УЗ)-Хрубешув (ПКП): PKP CARGO S.A.<br>Biuro Taboru<br>pl. Matejki 12, 31-157 Kraków<br><br>Для погранпереходов Изов (УЗ)- Хрубешув (ПКП):<br>PKP Linia Hutnicza Szerokotorowa sp.z.o.o.<br>ul. Szczebrzeska 11,<br>22-400 Zamość | | тел: +(48-12) 393-53-77<br>+(48-12) 393-35-80<br>факс: +(48-12) 393-32-62<br>e-mail:<br>m.zak@pkp.cargo.eu<br>a.raczynski@pkp-cargo.eu<br><br>тел: +(48-84) 638-62-23<br>факс: +(48-84) 638-52-36<br>e-mail: info@pkp-lhs.pl |
| 14. | **Российская Федерация РЖД** | 0020 | Открытое акционерное общество «Российские железные дороги»<br>Департамент вагонного хозяйства<br>Москва 107174, Новая Басманная, 2 | РЖД Москва | факс: +(7-499) 262-67-77<br>civ@css-rzd.ru |
| 15. | **Румыния ЧФР Марфа** | 0053 | Societatea Nationala de Transport feroviar de marfa "CFR Marfa" S.A<br>Servicul exploatare Vagoane Marfa<br>Bucuresti, Turda st. № 98A, bl.18B sect.1<br>Для возвращения неисправных запасных частей<br>Atelierul de Zona CFR-Oradea | CFR - Bucuresti | тел/факс:+(4021)225-11-52<br>e-mail:marian.pavel@cfr.ro<br>e-mail:cristian.pelin@cfr.ro |

| 1 | 2 | 3 | 4 | 5 | 6 |
|---|---|---|---|---|---|
| 16. | **Словацкая Республика**<br>**ЗССК КАРГО** | 2156 | Железнодорожное общество Карго Словакия, АО<br>ŽELEZNIČNÁ SPOLOČNOSŤ CARGO SLOVAKIA, a.s.<br>SEKCIA LOGISTIKY,CENTRÁLNY SKLAD VRÚTKY - EXPLÓZIA<br>SK – 038 61 VRÚTKY | | факс: +(421) 43 42-81-200<br>e-mail:<br>zzzvr@zscargo.sk |
| 17. | **Республика Таджикистан**<br>**ТДЖ** | 0066 | ГУП (Государственное унитарное предприятие) «Рохи охани Точикистон»<br>734012, Душанбе, ул. Деповская, 94<br>Служба подвижного состава<br><br>Для возврата поврежденных частей:<br>734012, Душанбе, ул. Нестерова, 4а<br>Грузовое вагонное депо Душанбе-ВЧД-1 | РТ Душанбе<br>ТДЖ ТВ | тел./факс:<br>+(99 237) 221-27-83 |
| 18. | **Республика Узбекистан**<br>**УТИ** | 0029 | ВЧД-1 Ташкент-товарная<br>г. Ташкент, 100005, ул.Фаргонайули, 13 | Ташкент<br>ГАЖК «Узбекистон темир йуллари», В | факс: +(998-71)299-64-47<br>факс: +(988-71)299-44-38 |
| 19. | **Украина**<br>**УЗ** | 0022 | Главное управление вагонного хозяйства, Государственная администрация железнодорожного транспорта Украины «Укрзализныця»<br>ул. Тверская 5, Киев-150, Украина, 03680<br>Управление ДТОО «Львовская железная дорога» отдельное подразделение «Служба вагонного хозяйства»<br>ул. Гоголя 1, 79000, г. Львов | Пограничные станции,<br>Копия: Львов, Львовская ж.д. «В»<br><br>УЗ Киев ЦВ | факс: +(380322) 26-42-22<br>тел.: +(380322) 26-45-65<br><br>факс: +(380 44) 465-03-37<br>тел.: +(380 44) 465-03-00 |

| | | | | | |
|---|---|---|---|---|---|
| 20. | **Эстонская Республика ЭВР** | 0026 | AS "Eesti Raudtee"<br>Toompuiestee, 35, 15073, Tallinn, Estonia | EVR<br>Tallinn | факс: +(372) 615-85-67<br>тел. + (372) 615-66-19 |

**Приложение 7а**
(к пунктам 1.7, 3.2.1 и к Приложению 10)

# П Е Р Е Ч Е Н Ь
## адресов, номеров телефонов, телефаксов и телексов центральных органов железных дорог, центральных органов вагонного хозяйства и центральных расчетных бюро

| № п/п | Наименование страны и сокращенное наименование железной дороги | Код железной дороги | Центральный орган железной дороги | Центральный орган вагонного хозяйства | Центральное расчетное бюро |
|---|---|---|---|---|---|
| 1 | 2 | 3 | 4 | 5 | 6 |
| 1. | РЕСПУБЛИКА БЕЛАРУСЬ (**БЧ**) | 0021 | Управление Белорусской железной дороги<br>220030, г. Минск, ул. Ленина, 17<br>тел. +(375-17) 225-48-60,<br>факс +(375-17) 227-56-48<br>e-mail: ns@rw.by | Служба вагонного хозяйства<br>220030, г. Минск, ул. Ленина, 17<br>тел./факс +(375-17) 225-43-54 | УП «Главный расчетный информационный центр» БЧ<br>220039, г. Минск,<br>ул. Брест-Литовская, 9<br>тел.: +(375-17) 225-90-22<br>факс: +(375-17) 225-90-30 |
| 2. | РЕСПУБЛИКА БОЛГАРИЯ (**Холдинг БДЖ**) | 1052 | Холдинг БДЖ<br>ул. Иван Вазов, 3<br>1080, София, Болгария<br>тел.: +(359-2) 981-11-10,<br>факс: +(359-2) 987-71-51<br>телекс: 22423<br>e-mail: gtanatsieva@bdz.bg | Центральное Управление БДЖ Карго<br>ул. Иван Вазов, 3<br>1080, София, Болгария<br>тел.: +(359-2) 932-45-05<br>факс: +(359-2) 987-79-83 | БДЖ Карго<br>«Контроль доходов и международных расчетов»<br>бул. Княгиня Мария Луиза, 114-А<br>1233, София, ,Болгария<br>факс: + (359-2) 831-21-98<br>e-mail:<br>gsimeonov@bdz.bg<br>ivalchev@bdz.bg |

| 1 | 2 | 3 | 4 | 5 | 6 |
|---|---|---|---|---|---|
| 3. | ВЕНГЕРСКАЯ РЕСПУБЛИКА<br><br>Закрытое акционерное общество МАВ<br><br>(**ЗАО МАВ**)<br>(MÁV ZRt.) | 0055 | МАВ Коммутатор:<br>+(361) 322-06-60<br>H-1087 Budapest, Könyves Kálmán krt. 54-60<br><br>тел.: +(361) 511-77-14<br>+(361) 511-39-61<br>факс: +(361) 511-40-42<br>e-mail: pgv@mav.hu | ZÁHONY PORT ZRt.<br>H – 4625 Záhony, Europa ter. 12<br><br>тел: +(361) 513-3304<br>факс: +(361) 513-3272<br>+(3645) 425-212<br>e-mail:<br>gubiklaszlo@zahony-port.hu | МАВ Коммутатор:<br>+(361) 322-06-60<br>H-1062 Budapest, Könyves Kálmán krt. 54-60<br><br>тел.: +(361) 511-33-21<br>факс: +(361) 511-42-09<br><br>e-mail: barkoczip@mav.hu |
| 4. | ИСЛАМСКАЯ РЕСПУБЛИКА ИРАН<br>(**РАИ**) | 0096 | Центральное Управление железных дорог Исламской Республики Иран, г. Тегеран, пл. Аржантин, Бульвар Африка, рядом со зданием Министерства дорог и транспорта ИРИ, центральное издание железных дорог исламской Республики Иран<br>Тел: + (98-21) 55 64 32 12<br>Факс: + (98-21) 55 12 46 02 | г. Тегеран, ул. Шахид Раджаи, Техническое Управления компании Раджа (для пассажирских вагонов)<br>Тел: + (98-21) 55 12 45 00<br>Факс: + (98-21) 55 12 26 50<br><br>г. Тегеран, пл. Рах Ахан, здание Шахид Калантари, 2-ой этаж, служба грузовых вагонов<br>Тел: + (98-21) 55 12 25 00<br>Факс: + (98-21)55 12 46 12 | Тегеран, пл. Рах Ахан, здание Шахид Калантари, 3-ий этаж, управление РАИ по финансам<br>Тел: + (98-21) 55 12 29 00<br>Факс: + (98-21)55 12 46 06 |
| 5. | РЕСПУБЛИКА КАЗАХСТАН<br>(**КЗХ**) | 0027 | АО "Национальная компания "Казакстан темір жолы"<br>010000, г. Астана, ул. Д.Кунаева,6<br>тел: +(7-7172) 60-42-31<br>факс: +(7-7172) 60-05-50<br>e-mail: temirzhol@railways.kz<br>sysdykov_b@railways.kz | Департамент подвижного состава<br>010000, г. Астана, ул. Д.Кунаева, 6<br>тел: +(7-7172) 60-41-01<br>факс: +(7-7172) 60-41-25<br><br>Департамент вагонного хозяйства Филиала АО «НК «КТЖ» - «Дирекция магистральной сети»<br>010000, г. Астана, ул. Д.Кунаева, 6<br>тел: +(7-7172) 60-45-30<br>факс: +(7-7172) 60-45-31 | Управление международных расчетов Департамента бухгалтерского учета<br>АО "Национальная компания "Казакстан темір жолы"<br>010000, г. Астана, ул. Д.Кунаева,6<br>тел/факс: +(7-7172) 60-36-37<br>+(7-7172) 60-36-38<br>факс: +(7-7172) 60-36-47<br>e-mail: Asanov_a@railways.kz<br>urisheva_m@railways.kz |

| 1 | 2 | 3 | 4 | 5 | 6 |
|---|---|---|---|---|---|
| | | | | | |
| 6. | КИТАЙСКАЯ НАРОДНАЯ РЕСПУБЛИКА (**КЖД**) | 0033 | Министерство железных дорог КНР<br>100844, г. Пекин, ул. Фусинлу, 10<br>тел: +(86-10) 639-810-65<br>факс: +(86-10) 639-810-65<br>e-mail: transport@ns | Департамент сотрудничества с заграницей Министерства ж.д. КНР<br>100844, г. Пекин, ул. Фусинлу, 10<br>Телекс: 224 83 пирфан ЦН<br>тел.: +(86-10) 518-428-75<br>факс: +(86-10) 639-810-65 | Центр расчетов за международные перевозки при Министерстве ж.д. КНР<br>100844, г. Пекин, ул. Фусинлу, 10<br>факс: +(86-10) 518-474-41 |
| 7. | КОРЕЙСКАЯ НАРОДНО-ДЕМОКРА-ТИЧЕСКАЯ РЕСПУБЛИКА (**ЗЧ**) | 0030 | Министерство железных дорог КНДР<br>г. Пхеньян, ул. Зунгуек Донандон<br>тел: +(850-2) 18111-3818223<br>факс: +(850-2) 381-45-27<br>e-mail greenlam@star-co.net.kp | Департамент вагонного хозяйства МЖД КНДР<br>г. Пхеньян, ул. Зунгуек Донандон | Расчетная контора по международным перевозкам МЖД КНДР<br>г. Пхеньян, ул. Зунгуек Донандон<br>тел. +(850-2) 18111-8223<br>факс: +(850-2) 381-4410 |
| 8. | КЫРГЫЗСКАЯ РЕСПУБЛИКА (**КРГ**) | 0059 | ГП «НК «Кыргыз темир жолу»<br>ул. Льва Толстого 83,<br>720079, г. Бишкек<br>тел: +(996-312) 65-69-32<br>факс: +(996-312) 65-06-90<br>e-mail: asoup@imfiko.bishkek.su | Филиал по вагонному хозяйству ГП «НК «Кыргыз темир жолу»<br>ул. Льва Толстого 59а,<br>720079, г. Бишкек<br>тел: +(996-31-2) 64 82 57<br>+(996-31-2) 65 69 31 | Финансовый департамент ГП «НК «Кыргыз темир жолу»<br>ул. Льва Толстого 83,<br>720079, г. Бишкек<br>тел: +(996-312) 64-83-09 |
| 9. | ЛАТВИЙСКАЯ РЕСПУБЛИКА (**ЛДЗ**) | 0025 | ГАО «Латвияс дзелзцельш»<br>Gogola 3, LV-1547, Riga, Latvia<br>тел: +(371) 672-34-940<br>факс: +(371) 672-343-27<br>e-mail: info@ldz.lv | Отдел подвижного состава Дирекции технического руководства ГАО «Латвияс дзелзцельш»<br>Gogoļa 3, LV-1547, Rīga, Latvia<br>тел: +(371) 672-34-516<br>факс: +(371) 672-33-661<br>e-mail: vita.agejeva@ldz.lv | Бюро расчетов за перевозки ООО “LDZ Cargo”<br>Gogola 3, LV-1547, Riga, Latvia<br>тел: +(371) 672-34-711<br>672-33-934<br>факс: +(371) 672-33-416<br>e-mail: kuprijan@ldz.lv |

| 1 | 2 | 3 | 4 | 5 | 6 |
|---|---|---|---|---|---|
| | | | | | |
| 10. | ЛИТОВСКАЯ РЕСПУБЛИКА (**ЛГ**) | 0024 | Lietuvos Respublika<br>LT-03603, Vilnius, Mindaugo, 12/14<br>АВ “Lietuvos geležinkeliai”<br>тел: +(370-5) 269-20-38<br>факс: +(370-5) 269-21-28<br>e-mail: lgkanc@litrail.lt | Lietuvos Respublika<br>LT-03603, Vilnius, Mindaugo g. 12/14.<br>АВ “Lietuvos geležinkeliai”<br>Krovinių vežimo direkcija<br>Vagonų skyrius<br>тел: +(370-5) 269-30-34<br>факс: +(370-5) 269-27-74<br>e-mail: g.bukauskiene@litrail.lt | Lietuvos Respublika<br>LT-03603, Vilnius, Mindaugo, 12/14.<br>АВ “Lietuvos geležinkeliai”<br>Krovinių vežimo direkcija<br>Pajamų apskaitos ir atsiskaitymų centras<br>тел.: +(370-5) 269-32-23<br>+(370-5) 269-24-19<br>факс: +(370-5) 269-29-48<br>e-mail: i.kuzborskiene@litrail.lt<br>e-mail: grazina.b@litrail.lt |
| 11. | РЕСПУБЛИКА МОЛДОВА (**ЧФМ**) | 0023 | Управление железной дороги Молдовы,<br>МД 2012, г. Кишинев, Молдова<br>ул. Влайку Пыркэлаб, 48<br><br>тел./факс: +(373 22) 22 13 80 | Служба вагонного хозяйства<br>ул. Влайку Пыркэлаб, 48<br>МД 2012, г. Кишинев, Молдова<br><br>тел.: +(373 22) 83-45-17<br>факс: +(373 22) 21-30-42 | Финансово-экономическая служба,<br>Отдел международных расчетов<br>тел.: +(373 22) 83-44-04<br>тел./факс: +(373 22) 22-63-00<br>e-mail: val@railway.md |
| 12. | МОНГОЛИЯ (**МТЗ**) | 0031 | Управление Улан-Баторской железной дороги,<br>тел: +(976) 21-24-44-09<br>факс: +(976) 11-32-83-60<br>e-mail: noms@mtz.mn | УБЖД<br>Служба вагонного хозяйства<br>тел./ факс: +(976) 21-24-43-70<br>e-mail: vag.depart@mtz.mn | УБЖД<br>Финансовая служба<br>тел.:+(976) 21-24-44-61<br>факс: +(976) 11-32-83-60<br>+(976) 21-24-44-17<br>e-mail: noms@mt2.mn |

| 1 | 2 | 3 | 4 | 5 | 6 |
|---|---|---|---|---|---|
| 13. | РЕСПУБЛИКА ПОЛЬША (**ПКП**) | 0051 | PKP S.A Centrala,<br>ul.Szczęśliwicka 62,<br>00-973, Warszawa<br>tel: +(48-22) 474-91-81<br>fax: +(48-22) 474-91-82<br>kzr@pkp.pl | PKP CARGO S.A.<br>Wydział Eksploatacji Wagonów<br>ul. Grójecka 17, 02-021, Warszawa<br>tel.: +(48-22) 474-25-23<br>fax: +(48-22) 474-16-56<br>e-mail:a.kaplan@pkp-cargo.eu<br><br>Для погранперехода Изов (УЗ)-Хрубешув (ПКП)<br>PKP Linia Hutnicza Szerokotorowa Sp.z.o.o.<br>ul.Szczebrzeska 11, 22-400 Zamość,<br>tel. +(48-84) 638-62-23<br>fax.+(48-84) 638-52-36<br>e-mail: info@pkp-lhs.pl | PKP CARGO S.A.<br>Centralne Biuro Rozrachunków<br>ul. Dworcowa 63,<br>85-009 Bydgoszcz<br>tel: +(48-52) 518-53-06<br>fax: +(48-52) 322-96-40<br>e-mail: a.meder@pkp-cargo.eu |
| 14. | РОССИЙСКАЯ ФЕДЕРАЦИЯ **(ОАО «РЖД»)** | 0020 | Открытое акционерное общество «Российские железные дороги»<br>107174, г. Москва,<br>Новая Басманная, 2<br>телетайп: 111055IURT RU,<br>тел: +(7-499) 262-16-28,<br>факс: +(7-499) 975-24-11,<br>e-mail: civ@css-rzd.ru | Департамент вагонного хозяйства ОАО «Российские железные дороги»<br>107174, г. Москва,<br>Новая Басманная, 2<br>тел: +(7-499) 262-18-38,<br>факс: +(7-499) 262-67-77,<br>e-mail: civ@css-rzd.ru | Центр расчетов за международные перевозки «Желдоррасчет»,<br>107078, г. Москва,<br>Новая Басманная, 14/2<br>факс: +(7-499) 262-85-93 |

| 1 | 2 | 3 | 4 | 5 | 6 |
|---|---|---|---|---|---|
| 15. | РУМЫНИЯ (**ЧФР Марфа**) | 0053 | Национальное общество железнодорожных грузовых перевозок «ЧФР-Марфа» АО<br><br>Societatea Nationala de transport feroviar de marfa “CFR Marfa” SA, Turda str. № 98, Sector 1, Romania 011333<br>Bucuresti<br>тел. +(4021) 225-11-52<br>факс: +(4021) 225-11-52<br>e-mail: marian.pavel@cfr.ro | Национальное общество железнодорожных грузовых перевозок «ЧФР-Марфа» АО<br><br>Societatea Nationala de transport feroviar de marfa “CFR Marfa” SA, Turda str. № 98, Sector 1, Romania 011333<br>Bucuresti<br>тел. +(4021) 225-11-52<br>факс: +(4021) 225-11-52<br>e-mail: marian.pavel@cfr.ro | Финансово-бухгалтерская дирекция<br>Служба «Расчеты с инодорогами»<br><br>Адрес: ул. Турда, № 98 сектор 1 Румыния 011333<br>Бухарест<br>тел: + (4021) 225-00-10<br>факс: + (4021) 225-00-10<br>e-mail:magda.burghiu@cfr.ro<br><br>Коммерческая дирекция<br>Служба слставления рассчетов в грузовом международном сообщении<br>Bucuresti, Bd. Diniku Golescu 38, Sector 1 Romania 010873<br>тел./факс: +(4021) 315-90-25<br>e-mail: mariana.diaconesku@cfr.ro |
| 16. | СЛОВАЦКАЯ РЕСПУБЛИКА (**ЗССК КАРГО**) | 2156 | Железнодорожное общество Карго Словакия, АО<br>ŽELEZNIČNÁ SPOLOČNOSŤ CARGO SLOVAKIA, a.s.<br>DRIEŇOVA 24<br>P.O. BOX 32<br>SK – 820 09<br>BRATISLAVA 29<br>тел: +(421) 2 20 297 875<br>факс: +(421) 2 43 420 839<br>e-mail:<br>sedlakova.katarina@zscargo.sk | Железнодорожное общество Карго Словакия, АО<br>ŽELEZNIČNÁ SPOLOČNOSŤ CARGO SLOVAKIA, a.s.<br>ÚSEK PREVADZKY<br>ŽELEZNIČNÁ 1,<br>SK – 041 79 KOSICE<br>тел: +(421) 55 229 54 10<br>факс: +(421) 55 229 54 17<br>e-mail: Cargo.U20@zscargo.sk | Железнодорожное общество Карго Словакия, АО<br>ŽELEZNIČNÁ SPOLOČNOSŤ CARGO SLOVAKIA, a.s.<br>ÚSEK FINANČNĒHO RIADENIA SEKCIA ODUČTOVANIA<br>ŽELEZNIČNÁ 1,<br>SK – 042 72 KOSICE<br>тел: +(421) 55 229 56 11<br>факс: +(421) 55 622 22 02<br>e-mail: cargo.s54@zscargo.sk |

| 1 | 2 | 3 | 4 | 5 | 6 |
|---|---|---|---|---|---|
| 17. | РЕСПУБЛИКА ТАДЖИКИСТАН (**ТДЖ**) | 0066 | ГУП «Рохи охани Точикистон»<br>г. Душанбе, ул. Назаршоева, 35<br><br>тел: +992372218854<br>факс: +992372218334<br>e-mail: railway@tajikiston.com | ГУП (Государственное унитарное предприятие)<br>«Рохи охани Точикистон»<br>734012, Душанбе, ул. Деповская, 94<br>Служба подвижного состава<br><br>тел./факс: +992372212783 | ГУП «Рохи охани Точикистон»<br>г. Душанбе, ул. Назаршоева, 35<br>Финансово-экономическая служба<br><br>тел: +992372214233 |
| 18. | РЕСПУБЛИКА УЗБЕКИСТАН (**УТИ**) | 0029 | Государственно-Акционерная железнодорожная компания "Узбекистон темир йуллари"<br>100060, г.Ташкент,<br>ул. Шевченко, 7<br>тел. +(998-71) 238-80-07<br>факс: +(998-71) 233-69-24<br>e-mail: uzrailway@uzpak.uz | Управление вагонного хозяйства<br>100060, г. Ташкент,<br>ул. Шевченко, 7<br>тел. +(998-71) 238-85-16 | Отдел международных расчетов и договоров Центра «Узжелдоррасчет»<br>100060, г. Ташкент<br>ул. Шевченко, 7<br>тел. +(998-71) 238-83-24<br>факс: +(998-71) 232-02-16 |
| 19. | УКРАИНА (**УЗ**) | 0022 | Государственная администрация железнодорожного транспорта Украины «Укрзализныця»<br>ул. Тверская 5, Киев-150,<br>Украина, 03680<br>тел.: +(380 44) 465-00-10<br>факс: +(380 44) 465-00-39<br>ж.д. тел.: 5-00-10<br>e-mail: ci@uz.gov.ua | Главное управление вагонного хозяйства,<br>Государственная администрация железнодорожного транспорта Украины «Укрзализныця»<br>ул. Тверская 5, Киев-150,<br>Украина, 03680<br>тел.: +(380 44) 465-03-24<br>факс: +(380 44) 465-03-37 | ГП «Украинский государственный расчетный центр международных перевозок»<br>ул. Уманская 5, Киев,<br>Украина, 03049<br><br>тел.: +(380 44) 465-11-00<br>факс: +(380 44) 244-09-33<br>e-mail: rep@lotus.uz.gov.ua |
| 20. | ЭСТОНИЯ (**ЭВР**) | 0026 | АО "Эстонская железная дорога"<br>ул. Тоомпуйестее, 35, 15073,<br>г. Таллинн, Эстония<br>тел: +(372) 615-86-10,<br>факс: +(372) 615-87-10<br>e-mail: raudtee@post.evr.ee | АО "Эстонская железная дорога"<br>ул. Тоомпуйестее, 35, 15073,<br>г. Таллинн, Эстония<br>тел.: +(372) 615-66-19,<br>факс: +(372) 615-85-67<br>e-mail: cargo@evr.ee | АО "Эстонская железная дорога"<br>ул. Тоомпуйестее, 35, 15073,<br>г. Таллинн, Эстония<br>Финансовая служба<br>тел.: (372) 615-87-22,<br>факс: (372) 615-85-88 |

**Приложение 8**
(к пункту 3.4)

## ФОРМА НАКЛЕЙКИ НА ВАГОН

(печатается на языке страны принимающей дороги
с переводом на русский язык)

Примечания: Цвет наклейки – белый, буквы «ПГВ» – красные.
Текст наклейки печатается черным печатным шрифтом.

**Приложение 9**
(к пункту 3.8)

# АКТ
на непринятые грузовые вагоны

Станция _____

| № п/п | Сокращенное наименование дороги | Номер вагона | Род вагона | Время прибытия вагона | | Время согласованного срока возвращения вагона | | Причина неприема вагона | Примечание |
|---|---|---|---|---|---|---|---|---|---|
| | | | | дата | час | дата | час | | |
| 1 | | | | | | | | | |
| 2 | | | | | | | | | |
| 3 | | | | | | | | | |
| 4 | | | | | | | | | |
| 5 | | | | | | | | | |
| 6 | | | | | | | | | |
| 7 | | | | | | | | | |
| 8 | | | | | | | | | |
| 9 | | | | | | | | | |
| 10 | | | | | | | | | |
| и т.д. | | | | | | | | | |

Агент сдающей дороги: Агент принимающей дороги:

_____ _____
(подпись) (подпись)

Штемпель сдающей дороги

Штемпель принимающей дороги

Примечания:
1) заполняется в двух экземплярах;
2) по вагонам, имеющим 12-значное обозначение, вместо номера вагона, сокращенного наименования дороги и рода вагона указывается 12-значное цифровое обозначение вагона.

**Приложение 9а**
(к п.8.3.7.8)

железная дорога _____

**Протокол № _____**

о негодности грузового вагона другой дороги (для разгрузки, погрузки вагона в качестве вагонной помощи)*

Составлен на станции _____
_____20____г.

Подтверждаем, что вагон дороги _____,

номер _____,

прибывший на станцию _____
_____ 20____г.,

по причине _____
_____
_____

возвращается в (груженом, порожнем)* состоянии на дорогу – собственницу

| Подпись представителя ж.д.-пользовательницы | Штемпель | Подпись представителя (отправителя, получателя)* |
|---|---|---|
| _____ | | _____ |

_____
* ненужное зачеркнуть

**Приложение 9б**
(к п. 8.3.7.2)

# ВЕДОМОСТЬ

о грузовых вагонах, задержанных на станции _____

из-за: - объявления запрета на прием № _____

- замедления приема со стороны дороги _____

| 12-ти значный номер вагона | Станция отправления | Станция назначения | Код дороги отправления | Код дороги назначения | Дата отправления | Пограничная станция | Дата неприема вагона (день,месяц, час), № вагонной ведомости | Дата приема вагона (день,месяц, час), № вагонной ведомости | Наименование товара | Время задержания часы (сутки) | Сумма платы за вагон |
|---|---|---|---|---|---|---|---|---|---|---|---|
| 1 | 2 | 3 | 4 | 5 | 6 | 7 | 8 | 9 | 10 | 11 | 12 |

«____» _____20____г. _____

(дата) м.п. Начальник станции (подпись)

**Приложение 10**
(к пункту 5.3)

# ВЕДОМОСТЬ ТРЕБОВАНИЯ ВОЗМЕЩЕНИЯ ЗА ПОРОЖНИЙ ПРОБЕГ

| Требование I<br>(адрес расчетного бюро)* | Требование II<br>(адрес расчетного бюро)* | Требование III<br>(адрес расчетного бюро)* |
|---|---|---|
| Возмещение _____шв.фр. будет представлено в расчете за пользование вагонами за_____месяц.<br><br>_____20_____г. | С просьбой определить пробег указанных на обороте вагонов и дорогу, допустившую порожний пробег.<br><br>_____20_____г. | Согласно имеющимся сведениям дороги-собственницы мы просим Вас представить нам возмещение за порожний пробег, предусмотренное в § 5 ПГВ.<br><br>_____20_____г. |

_____
* согласно Приложению 7а к ПГВ

# НЕПОКРЫТЫЙ ПОРОЖНИЙ ПРОБЕГ

| Сокращенное наименование дороги-собственницы | На обратном пути | | | | | | Отклонения порожняком | | К оплате | | | Сведения, представляемые дорогой-собственницей | | | | | | | | |
|---|---|---|---|---|---|---|---|---|---|---|---|---|---|---|---|---|---|---|---|---|
| | принят | | | передан | | | | | | | | Ход вагона | | | | | | | | |
| | | | | | | | | | | | | туда | | | | обратно | | | | |
| | | | | | | | | | | | | передан | | | | передан | | | | |
| | от железной дороги на передаточной станции | месяц и число | порожний или груженый | железной дороге на передаточной станции | месяц и число | порожний или груженый | из | в | километров | швейцарских франков | сантимов | железной дороге | передаточной станции | месяц и число | порожний или груженый | железной дороге | передаточной станции | месяц и число | порожний или груженый | администрация, отклонившая вагон |
| 1 | 2 | 3 | 4 | 5 | 6 | 7 | 8 | 9 | 10 | 11 | 12 | 13 | 14 | 15 | 16 | 17 | 18 | 19 | 20 | 21 |
| | | | | | | | | | | | | | | | | | | | | |

Возвращено с вышеуказанными сведениями железной дороги _____

_____20_____г.

Примечание: по вагонам, имеющим 12-значное цифровое обозначение, вместо номера и сокращенного наименования дороги-собственницы указывается 12-значное цифровое обозначение вагона.

**Приложение 11**
(к §§ 12, 13)

# СОПРОВОДИТЕЛЬНЫЙ ЛИСТ

для перевозочных приспособлений и контейнеров

| Перевозочные приспособления и контейнеры / Сокращенное наименование дороги - собственницы | Брезент № | Хлебный щит | Контейнер № | | | | Примечание |
|---|---|---|---|---|---|---|---|
| | | | | | | | |

Туда

| Станция отправления | Станция назначения | Дорожная ведомость | | Вагон | | Наименование груза |
|---|---|---|---|---|---|---|
| | | № | Дата | Сокращенное наименование дороги | № | |
| | | | | | | |
| | | | | | | |

Направление _____

Штемпель станций транзитных, перегрузочных

Штемпель с датой станции отправления

Туда

Штемпель с датой станции назначения

Туда

| | | |
|---|---|---|
| I | II | III |
| IV | V | VI |

ПГВ

| Станция отправления | Станция назначения | Дорожная ведомость | | Вагон | | Наименование груза |
|---|---|---|---|---|---|---|
| | | № | Дата | Сокращенное наименование дороги | № | |
| | | | | | | |
| | | | | | | |

Направление _____

Штемпель станций транзитных, перегрузочных

Штемпель с датой станции отправления

Обратно

Штемпель с датой станции назначения

Обратно

| | | |
|---|---|---|
| I | II | III |
| IV | V | VI |

Примечание. По вагонам, имеющим 12-значное обозначение, вместо номера вагона и сокращенного наименования дороги-собственницы указывается 12–значное цифровое обозначение вагона.

**Приложение 12**
(к §§ 3, 6, 11 и Приложению 1 к ПГВ)

## Наклейка на вагон

(Сокращенное наименование дороги) **Приложение 12**

**Форма М**

Вагон | | | | | | | | | | | | |

**ПОСЛЕ РАЗГРУЗКИ ВОЗВРАТИТЬ НА ДОРОГУ ПРИПИСКИ В ПОРОЖНЕМ ИЛИ ГРУЖЕНОМ СОСТОЯНИИ ДЛЯ ОСМОТРА**

Неисправные детали: (нужное подчеркнуть)

| | | |
|---|---|---|
| 1. колесные пары<br>2. буксовые подшипники<br>3. тормоз<br>4. рама вагона/рама тележки<br>5. подвесные рессоры/рессорное подвешивание<br>6. тяговый прибор<br>7. ударный прибор<br>8. кузов вагона | 9. крыша<br>10. двери, люки<br>11. тара вагона указана неправильно<br>12. вагон сошел с рельсов<br>13. срок осмотра истек<br>14. использованы чужие запчасти<br>15. цистерна/контейнер<br>16. замки и арматура цистерны и контейнера | 17. крыша негерметична, кузов негерметичен, цистерна негерметична, контейнер негерметичен<br>18. надписи/пиктограммы<br>19. погрузочно-разгрузочные устройства специализированного вагона |

Подробные данные .....
.....
.....

(штемпель линейного подразделения) (календарный штемпель) (подпись)

(Приблизительный формат 148 х 210 мм)

**Приложение 12а** (синяя)
(к §§ 3, 6, 11 и Приложению 1 к ПГВ)

## Наклейка на вагон

(Сокращенное наименование дороги) **Приложение 12а**

**Форма К**

Вагон | | | | | | | | | | | | |

**НЕ ПОДЛЕЖИТ ПОВТОРНОЙ ЗАГРУЗКЕ,**
**ПОСЛЕ РАЗГРУЗКИ ВОЗВРАТИТЬ НА ДОРОГУ ПРИПИСКИ**

Неисправные детали: (нужное подчеркнуть)

| | | |
|---|---|---|
| 1. колесные пары<br>2. буксовые подшипники<br>3. тормоз<br>4. рама вагона/рама тележки<br>5. подвесные рессоры/рессорное подвешивание<br>6. тяговый прибор<br>7. ударный прибор<br>8. кузов вагона | 9. крыша<br>10. двери, люки<br>11. ------<br>12. вагон сошел с рельсов<br>13. срок осмотра истек<br>14. ------<br>15. цистерна/контейнер<br>16. замки и арматура цистерны и контейнера | 17. крыша негерметична, кузов негерметичен, цистерна негерметична, контейнер негерметичен<br>18. надписи/пиктограммы<br>19. погрузочно-разгрузочные устройства специализированного вагона |

Подробные данные .....
.....
.....

(штемпель линейного подразделения) (календарный штемпель) (подпись)

(Приблизительный формат 148 x 210 мм)

**Приложение 12б** (синяя или красная)
(к §§ 3, 6, 11 и Приложению 1 к ПГВ)

## Наклейка на вагон

| (Сокращенное наименование дороги) | **Приложение 12б** |
|---|---|

Вагон

| | | | | | | | | | | | |
|---|---|---|---|---|---|---|---|---|---|---|---|
| | | | | | | | | | | | |

**ТЯЖЕЛО ПОВРЕЖДЕН,**
**ВОЗВРАТ В ПОРОЖНЕМ СОСТОЯНИИ НА ДОРОГУ ПРИПИСКИ**

погружен на вагон [1)]

| | | | | | | | | | | | |
|---|---|---|---|---|---|---|---|---|---|---|---|
| | | | | | | | | | | | |

.....

(штемпель линейного подразделения) (календарный штемпель) (подпись)

1) на синем бланке эти данные не указываются

(Приблизительный формат 148 х 210 мм)

**Приложение 13**
(к §§ 6, 11)

# РАСЦЕНОЧНАЯ ВЕДОМОСТЬ
## на ремонт грузовых вагонов в международном сообщении

| № п/п | Наименование работ | Стоимость в швейцарских франках* | |
|---|---|---|---|
| | | для вагонов ж.д. БЧ, КЗХ, КРГ, ЛДЗ, ЛГ, ЧФМ, РЖД, ТДЖ, УТИ, УЗ, ЭВР и Холдинга БДЖ, МАВ, РАИ, ПКП, ЧФР, ЗССК КАРГО | для вагонов ж.д. БЧ, КЗХ, КРГ, ЛДЗ, ЛГ, ЧФМ, РЖД, ТДЖ,УТИ, УЗ, ЭВР и КЖД, ЗЧ, МТЗ |
| 1 | 2 | 3 | 4 |
| | **1. Ходовые части** | | |
| 1.1. | Ремонт колесной пары с обточкой поверхности катания | 44,00 | 35,00 |
| 1.1.а | Ремонт колесной пары без обточки поверхности катания с полным освидетельствованием колесной пары | 210,00 | - |
| 1.1.б | Ремонт колесной пары с обточкой поверхности катания с полным освидетельствованием колесной пары | 230,00 | - |
| 1.2. | Колесную пару с роликовыми подшипниками заменить на новую | 4404,00 | - |
| 1.3. | Рессору листовую заменить | 111,00 | - |
| | **2. Вагонная упряжь** | | |
| 2.1. | Упряжной крюк несквозной тяги комплектный (без пружины и без стяжки) заменить | 149,00 | 63,00 |
| 2.2. | Тягу сквозной упряжи с двумя муфтами заменить | 70,00 | 21,00 |
| 2.3. | Тяговый крюк сквозной тяги заменить | 58,00 | - |
| 2.4. | Упряжную пружину комплектную заменить: | | |
| | весом до 25 кг | 56,00 | - |
| | свыше 25 кг | 75,00 | - |
| 2.5. | Упряжную пружину заменить | 24,00 | 22,00 |

| 1 | 2 | 3 | 4 |
|---|---|---|---|
| | **3. Винтовая сцепка** | | |
| 3.1. | Винтовую стяжку комплектную заменить | 169,00 | 71,00 |
| 3.2. | Скобу винтовой стяжки заменить | 34,00 | 10,00 |
| 3.3. | Серьгу винтовой стяжки заменить | 24,00 | 8,00 |
| 3.4. | Винт стяжки заменить | 71,00 | 23,00 |
| | **4. Буферные приборы** | | |
| 4.1. | Буферный прибор комплектный цилиндрический заменить | 585,00 | 278,00 |
| 4.2. | Буфер с резиновым амортизатором 35-тонный комплектный заменить | 133,00 | - |
| 4.3. | Буферный стакан заварить | 16,00 | 5,00 |
| | **5. Автосцепное оборудование** | | |
| 5.1. | Автосцепку в сборе заменить | 333,00 | 599,00 |
| 5.2. | Фрикционный аппарат заменить | 167,00 | 70,00 |
| 5.3. | Головку автосцепки заменить | 117,00 | 105,00 |
| 5.4. | Ударную розетку автосцепки заменить | 40,00 | - |
| 5.5. | Расцепной рычаг автосцепки заменить | 16,00 | - |
| | **6. Рама** | | |
| 6.1. | Буферный брус отремонтировать | 44,00 | 25,00 |
| 6.2. | Швеллер хребтовой балки или швеллер боковой отремонтировать | 33,00 | 30,00 |
| 6.3. | Буферный брус заменить | 255,00 | 126,00 |
| 6.4. | Поперечный брус заменить | 139,00 | 70,00 |
| 6.5. | Поперечный или диагональный брус отремонтировать | 31,00 | 20,00 |
| 6.6. | Кронштейн рамы заменить | 28,00 | 6,00 |
| 6.7. | Швеллер боковой заменить | 724,00 | - |
| 6.8. | Швеллер боковой балки отремонтировать | 60,00 | - |
| 6.9. | Швеллер хребтовой отремонтировать | 169,00 | - |
| 6.10. | Поперечный брус отремонтировать | 50,00 | - |
| 6.11. | Раскос буферного бруса заменить | 91,00 | - |
| 6.12. | Раскос буферного бруса отремонтировать | 34,00 | - |
| 6.13 | Пятник вагона заменить | 139,00 | - |
| | **7. Тележки** | | |
| 7.1. | Раму тележки отремонтировать | 48,00 | - |

| 1 | 2 | 3 | 4 |
|---|---|---|---|
| 7.2. | Пружину люльки большую заменить | 72,00 | - |
| 7.3. | Пружину люльки малую заменить | 67,00 | - |
| 7.4. | Подвеску эллиптической рессоры тележки заменить | 47,00 | - |
| 7.5. | Боковину тележки ЦНИИ-ХЗ заменить | 555,00 | - |
| 7.6. | Балку надрессорную тележки ЦНИИ-ХЗ заменить | 555,00 | - |
| 7.7. | Балку шкворневую заменить | 270,00 | 243,00 |
| 7.8. | Пружины тележки наружную и внутреннюю (комплект) заменить | 69,00 | 15,00 |
| 7.9. | Боковой скользун тележки типа Y 25 заменить | 91,00 | - |
| 7.10. | Пружину скользуна тележки Y 25 заменить | 19,00 | - |
| 7.11. | Спиральную пружину тележки Y 25 внутреннюю заменить | 31,00 | - |
| 7.12. | Спиральную пружину тележки Y 25 внешнюю заменить | 46,00 | - |
| | **8. Тормозное оборудование** | | |
| 8.1. | Крышки тормозного цилиндра переднюю и заднюю заменить | 74,00 | 15,00 |
| 8.2. | Поршень тормозного цилиндра заменить | 82,00 | 36,00 |
| 8.3. | Тормозной цилиндр комплект до 12 дюймов заменить | 157,00 | - |
| 8.4. | Тормозной цилиндр комплект свыше 12 дюймов заменить | 333,00 | - |
| 8.5. | Воздухораспределитель (Матросова) комплектный заменить | 389,00 | 128,00 |
| 8.6. | Воздухораспределитель комплектный, отвечающий условиям ОСЖД, МСЖД (Эрликон, Кнорр, Дако) заменить | 555,00 | - |
| 8.7. | Разобщительный кран заменить | 31,00 | - |
| 8.8. | Отпускной клапан заменить | 22,00 | 7,00 |
| 8.9. | Указатель тормозного веса или переключатель режима торможения заменить | 62,00 | - |
| 8.10. | Концевой кран заменить | 44,00 | 14,00 |

| 1 | 2 | 3 | 4 |
|---|---|---|---|
| 8.11. | Тормозной рукав комплектный заменить | 28,00 | 16,00 |
| 8.12. | Противоюзное устройство заменить | 190,00 | - |
| 8.13. | Главную воздушную магистраль заменить ( за п.м.) | 9,00 | 14,00 |
| 8.14. | Запасной резервуар заменить | 95,00 | - |
| 8.15. | Регулятор тормозной рычажной передачи заменить | 211,00 | - |
| 8.16. | Регулятор тормозной рычажной передачи двойного действия заменить | 164,00 | - |
| 8.17. | Ручной тормоз в сборе заменить | 52,00 | 47,00 |
| 8.18. | Рукоятку ручного тормоза заменить | 13,00 | 8,00 |
| 8.19. | Колесо ручного тормоза заменить | 23,00 | 21,00 |
| 8.20. | Кожух ручного тормоза заменить | 30,00 | 27,00 |
| 8.21. | Тормозную колодку с тормозным башмаком и клином комплектную заменить | 28,00 | 19,00 |
| 8.22. | Подвеску тормозного башмака заменить | 20,00 | 14,00 |
| 8.23. | Триангель грузового вагона заменить | 87,00 | 52,00 |
| 8.24. | Дверь тормозной будки заменить | 63,00 | 57,00 |
| 8.25. | Направляющую тормозной тяги заменить | 33,00 | - |
| 8.26. | Тормозную тягу длинную заменить | 30,00 | - |
| 8.27. | Тормозную тягу короткую заменить | 19,00 | - |
| 8.28. | Тормозную будку (комплектную) заменить | 220,00 | - |
| 8.29. | Автоматический регулятор режимов торможения заменить | 444,00 | - |
| 8.30. | Магистральную часть воздухораспределителя грузового вагона заменить | 167,00 | - |
| | **9. Кузов** | | |
| | 9.1. Крытые вагоны, полувагоны и платформы | | |
| 9.1.1. | Половую доску заменить | 14,00 | 13,00 |
| 9.1.2. | Лобовую или боковую (потолочную) доску обшивки заменить | 14,00 | 11,00 |
| 9.1.3. | Угловую металлическую ступеньку заменить | 26,00 | - |
| 9.1.4. | Доску боковой ступеньки заменить | 12,00 | - |

| 1 | 2 | 3 | 4 |
|---|---|---|---|
| 9.1.5. | Верхний или нижний брус крытого вагона заменить | 118,00 | 73,00 |
| 9.1.6. | Верхний брус лобовой металлический крытого вагона заменить | 50,00 | 45,00 |
| 9.1.7. | Потолочную дугу заменить | 28,00 | 25,00 |
| 9.1.8. | Верхний боковой металлический брус полувагона (от дверной стойки до наружной) заменить | 40,00 | 30,00 |
| 9.1.9. | Верхний лобовой металлический брус полувагона заменить | 29,00 | 13,00 |
| 9.1.10. | Верхний обвязочный брус полувагона заварить | 10,00 | 9,00 |
| 9.1.11. | Перекрытие крыши жестью или битумом заменить ($м^2$) | 17,00 | 15,00 |
| 9.1.12. | Стойку кузова крытого вагона заменить | 53,00 | 38,00 |
| 9.1.13. | Стойку полувагона заменить | 39,00 | 35,00 |
| 9.1.14. | Стойку платформы заменить | 20,00 | 10,00 |
| 9.1.15. | Дверную шарнирную петлю заменить | 17,00 | 12,00 |
| 9.1.16. | Кулачковый или коленчатый вал заменить | 82,00 | - |
| 9.1.17. | Кулачковый или коленчатый вал выправить | 16,00 | - |
| 9.1.18. | Раскос кузова вагона заменить | 28,00 | 22,00 |
| 9.1.19. | Крышку люка полувагона заменить | 255,00 | 127,00 |
| 9.1.20. | Решетку для дорожки на крыше (за п.м.) заменить | 18,00 | - |
| 9.1.21. | Торцевой металлический борт платформы заменить | 278,00 | - |
| 9.1.22. | Боковой металлический борт платформы заменить | 333,00 | - |
| 9.1.23. | Лестницу на крышу заменить | 23,00 | - |
| 9.1.24. | Лестницу на крышу отремонтировать | 16,00 | - |
| 9.1.25. | Обвязочный угольник отремонтировать | 18,00 | - |
| 9.1.26. | Стену боковую наружную из тяготекса заменить ($м^2$) | 22,00 | - |
| 9.1.27. | Стойку кузова крытого вагона отремонтировать | 26,00 | - |

| 1 | 2 | 3 | 4 |
|---|---|---|---|
| 9.1.28. | Стойку полувагона отремонтировать | 18,00 | - |
| 9.1.29. | Обшивку внутреннюю из тяготекса заменить ($м^2$) | 13,00 | - |
| 9.1.30. | Листы металлические на полу полувагона заменить ($м^2$) | 37,00 | - |
| 9.1.31. | Крышку люка полувагона отремонтировать | 21,00 | - |
| 9.1.32. | Потолочную дугу металлическую отремонтировать | 12,00 | - |
| 9.1.33. | Фитинговый упор вагона установить | 60,00 | - |
| | 9.2. Цистерны | | |
| 9.2.1. | Сливной прибор заменить | 200,00 | 127,00 |
| 9.2.2. | Ручку пробкового крана сливного прибора заменить | 17,00 | - |
| 9.2.3. | Предохранительную крышку спускового крана заменить | 26,00 | 15,00 |
| 9.2.4. | Лестницу цистерны заменить | 50,00 | 43,00 |
| 9.2.5. | Запор крышки (комплект) заменить | 26,00 | 13,00 |
| | **10. Двери, окна, люки** | | |
| 10.1. | Двери передвижные в металлической раме крытого вагона заменить | 255,00 | 230,00 |
| 10.2. | Боковую стенку из листового железа отремонтировать | 28,00 | - |
| 10.3. | Сектор запора люка полувагона заменить | 13,00 | - |
| 10.3.а | Закидку запора люка полувагона заменить | 14,00 | - |
| 10.4. | Нижнюю дверную закидку запора полувагона заменить | 17,00 | - |
| 10.5. | Верхнюю закидку полувагона заменить | 13,00 | - |
| 10.6. | Прут дверной верхний направляющий (комплект) заменить | 16,00 | 11,00 |
| 10.7. | Дверной рельс заменить | 28,00 | 25,00 |
| 10.8. | Дверной буфер (комплект) заменить | 22,00 | - |
| 10.9. | Двери створчатые металлические полувагона одну половину заменить | 155,00 | 132,00 |
| 10.10. | Створчатые двери полувагона выправить | 30,00 | 18,00 |

| 1 | 2 | 3 | 4 |
|---|---|---|---|
| 10.11. | Задвижку у дверей полувагона заменить | 29,00 | - |
| 10.12. | Закидку дверную крытого вагона заменить | 16,00 | 10,00 |
| 10.13. | Ставень люка, шиберную задвижку (комплект) заменить | 38,00 | 25,00 |
| 10.14. | Боковую металлическую створку двери полувагона заменить | 200,00 | - |
| 10.15. | Металлическую откидную торцевую стену полувагона заменить | 466,00 | - |
| 10.16. | Боковую дверь двустворчатую, раздвижную крытого вагона заменить: | | |
| | а) из водонепроницаемой клеевой фанеры с запрессованными фольгами, | 444,00 | - |
| | б) металлическую | 722,00 | - |
| 10.17. | Шиберную задвижку отремонтировать | 12,00 | - |
| 10.18. | Водозащитный желобок над раздвижной дверью заменить | 17,00 | - |
| 10.19. | Закидку затвора люка полувагона заменить | 13,00 | - |
| 10.20. | Дверь торцевую полувагона отремонтировать и установить | 46,00 | - |
| 10.21. | Порог полувагона заменить | 53,00 | - |
| 10.22. | Люк технологический глуходонного полувагона заменить | 70,00 | - |
| 10.23. | Лист перекрытия поперечной балки полувагона заменить | 37,00 | - |
| **12. Изотермические вагоны** | | | |
| 12.1. | Датчик температуры грузового рефрижераторного вагона заменить | 122,00 | - |
| 12.2. | Межвагонные электрические соединения рефрижераторного вагона заменить | 444,00 | - |
| 12.3. | Дверь вагона заменить | 1110,00 | - |
| 12.4. | Напольную решетку заменить | 161,00 | - |
| 12.5. | Пристенный карман для льда заменить | 369,00 | - |
| **13. Вагоны для перевозки автомобилей** | | | |
| 13.1. | Рамы опоры заменить | 199,00 | - |

| 1 | 2 | 3 | 4 |
|---|---|---|---|
| 13.2. | Блок катков опоры заменить | 145,00 | - |
| 13.3. | Амортизатор заменить | 1012,00 | - |
| 13.4. | Замок заменить | 42,00 | - |
| 13.5. | Дверь боковую заменить | 154,00 | - |
| 13.6. | Дверь торцевую заменить | 445,00 | - |
| 13.7. | Сцепку-упор заменить | 1561,00 | - |
| 13.8. | Стяжку заменить | 57,00 | - |
| 13.9. | Гребень заменить | 47,00 | - |
| 13.10. | Блок катков рамы заменить | 350,00 | - |
| 13.11. | Домкрат заменить | 330,00 | - |
| 13.12. | Тормоз заменить | 190,00 | - |
| 13.13. | Колесный упор заменить | 64,00 | - |

Примечание. Расценки ремонта и замены узлов и деталей вагона, не указанные в настоящей ведомости, определяются по себестоимости.

**Приложение 13а**
(к §§ 7, 11)

**I Ц Е Н Ы**
на грузовые вагоны, применяемые между
Холдингом БДЖ, МАВ, РАИ, ПКП, ЧФР, ЗССК КАРГО и
БЧ, КЗХ, КРГ, ЛДЗ, ЛГ, ЧФМ, ОАО «РЖД», ТДЖ, УТИ, УЗ, ЭВР

| № п/п | Наименование | Цена за 1 кг тары вагона в шв. фр. |
|---|---|---|
| 1 | 2 | 3 |
| | I. КРЫТЫЕ ВАГОНЫ | |
| 1.1. | Крытые вагоны 2-осные | 2.70 |
| 1.2. | Крытые 4-осные | 3.00 |
| 1.3. | Крытые 2- и 4-осные с открывающейся крышей | 3.00 |
| | 2. ПОЛУВАГОНЫ | |
| 2.1. | 2-осные полувагоны | 2.70 |
| 2.2. | 4-осные полувагоны | 2.80 |
| 2.3. | 2- и 4-осные саморазгружающиеся полувагоны | 3.00 |
| | 3. ПЛАТФОРМЫ | |
| 3.1. | 2-осные платформы | 1.30 |
| 3.2. | 4-осные платформы | 2.34 |
| 3.3. | 6-осные платформы | 1.60 |
| | 4. ВАГОНЫ-ЦИСТЕРНЫ | |
| 4.1. | 2-осные, 4-осные для газа и кислоты | 2.80 |
| 4.2. | 2-осные без изоляции | 2.80 |
| 4.3. | 2-осные с изоляцией | 2.80 |
| 4.4. | 4-осные и 8-осные без изоляции | 3.30 |
| 4.5. | 4-осные с изоляцией | 3.80 |
| | 5. ИЗОТЕРМИЧЕСКИЕ ВАГОНЫ | |
| 5.1. | 2-осный ледник | 3.20 |
| 5.2. | 4-осный ледник | 3.20 |
| | 6. СПЕЦИАЛИЗИРОВАННЫЕ ВАГОНЫ | |
| 6.1. | Крытый цельнометаллический вагон для перевозки автомашин (ЦМГВ) | 1.90 |
| 6.2. | Платформа двухъярусная для перевозки автомашин | 3.30 |
| 6.3. | Платформа для перевозки большегрузных контейнеров | 2.70 |
| 6.4. | 4-осный крытый вагон-хоппер | 2.80 |
| 6.5. | Автономный рефрижераторный вагон | 5.00 |
| 6.6. | Дизельно-служебный вагон рефрижераторной секции | 6.00 |
| 6.7. | Грузовой вагон рефрижераторной секции | 4.00 |
| 6.8. | Платформа для перевозки большегрузных контейнеров с длиной рамы более 24 м | 3.22 |
| | 7. ТЕЛЕЖКИ | |
| 7.1. | 2-осная тележка (за штуку) | 10500 |
| 7.2. | 2-осная тележка типа Y25C комплектная (за штуку) | 14700 |
| 7.3. | 4-осная тележка модели 18-101 комплектная (за штуку) | 24000 |
| 7.4. | Новая колесная пара комплектная (за штуку) | 4404 |

**II Ц Е Н Ы**

на грузовые вагоны, применяемые между
КЖД, ЗЧ, МТЗ и
БЧ, КЗХ, КРГ, ЛДЗ, ЛГ, ЧФМ, РЖД, ТДЖ, УТИ, УЗ, ЭВР

| № п/п | Наименование | Цена в шв. франках |
|---|---|---|
| 1 | 2 | 3 |
| 1. | Двухосный крытый вагон | 11787 |
| 2. | Двухосная платформа | 10788 |
| 3. | Двухосная цистерна | 16938 |
| 4. | Четырехосный крытый вагон на литых тележках | 25401 |
| 5. | Четырехосный крытый вагон на комбинированных тележках | 24624 |
| 6. | Четырехосный полувагон на литых тележках | 22032 |
| 7. | Четырехосный полувагон на комбинированных тележках | 21252 |
| 8. | Четырехосная платформа на литых тележках | 22101 |
| 9. | Четырехосная платформа на комбинированных тележках | 21384 |
| 10. | Четырехосная цистерна для перевозки светлых или темных продуктов на литых тележках | 53653.6 |
| 11. | Специализированная четырехосная цистерна для перевозки опасных грузов | 53653.6 |
| 12. | Четырехосный изотермический вагон с комбинированным рессорным подвешиванием | 57672 |

**Приложение 14**
(к §§ 6, 11)

## ЗАЯВКА НА ЗАПАСНЫЕ ЧАСТИ

Получатель_____
в_____
_____

Для ремонта грузового вагона
№_____
_____
_____

Просим прислать нам следующие части _____
_____
_____
Запасные части просим прислать в адрес:_____
_____
_____
_____

ПГВ

_____
(подпись)

Штемпель

Примечание: буквы «ПГВ» - красные

Место для других эскизов

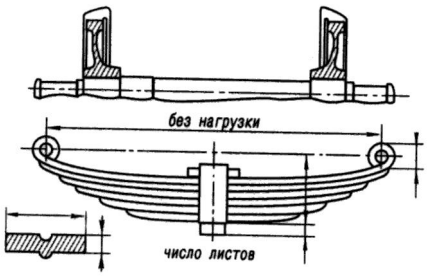

**Приложение 15**
(к пунктам 4.4, 4.6 и 4.7)

## СОПРОВОДИТЕЛЬНЫЙ ЛИСТ НА ГРУЗОВЫЕ ВАГОНЫ

Куда_____ _____
(станция назначения) (дорога назначения )

Через_____
(пограничные станции)

Получатель_____
(сокращенное наименование дороги-собственницы)

№ вагона _____ Род вагона _____

ПГВ

Штемпель станции отправления Штемпель станции назначения

Штемпель пограничных станций

Примечания. По вагонам, имеющим 12-значное обозначение, вместо номера вагона, сокращенного наименования дороги-собственницы и рода вагона указывается 12-значное цифровое обозначение вагона.

Буквы «ПГВ» - красные.

**Приложение 16**
(к Приложению 1, пункт 9.11.5)

## ФОРМА НАКЛЕЙКИ НА НЕИСПРАВНЫЙ ТОРМОЗ

Наименование железной дороги _____

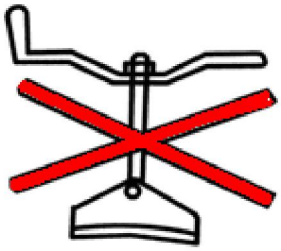

**Тормоз неисправный**

“___”_____20____г.
(дата)

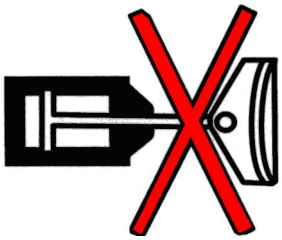

Штемпель

_____
Подпись

Примечание: обозначение тангиром – красный цвет.

**Приложение 17**
(к Приложению 1, пункт 12.1)

## ЗНАКИ И НАДПИСИ, ОПРЕДЕЛЯЮЩИЕ ДОРОГУ-СОБСТВЕННИЦУ ВАГОНА/ДОРОГУ ПРИПИСКИ

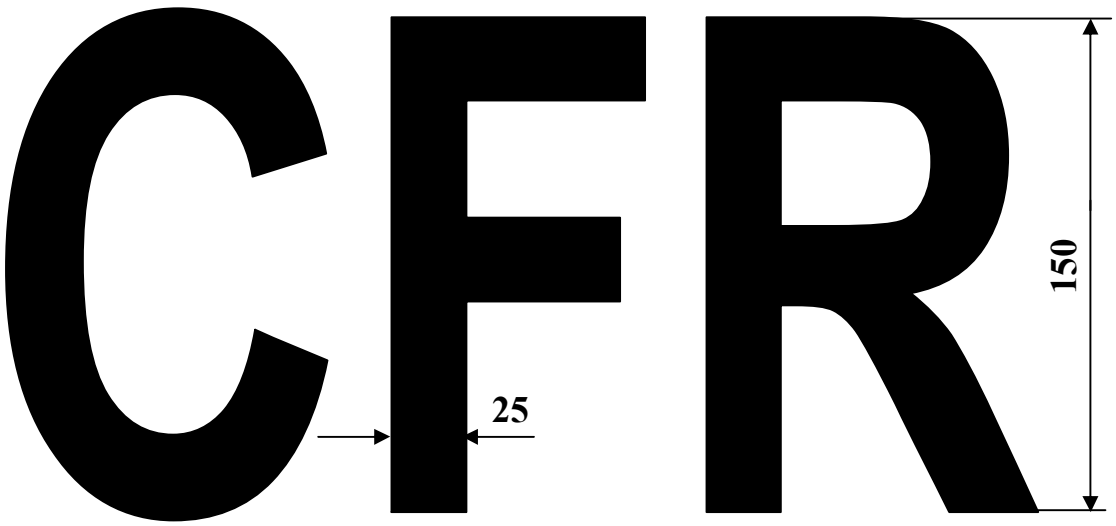


На платформах и транспортерах при недостаточности места минимальная высота надписи должна составлять 100 мм.

Толщина знаков определяется по соответствующим нормам высоты знаков.

**Приложение 18**
(к Приложению 1, раздел 12.1)

# ПЕРЕЧЕНЬ
## трафаретов дорог-собственниц на курсирующих в международном грузовом сообщении вагонах дорог- Сторон Договора о ПГВ

| Наименование дороги | Сокращенное наименование железной дороги или трафарет |
|---|---|
| Белорусская железная дорога | БЧ/BC |
| Болгарские железные дороги | БДЖ/BDZ |
| Венгерские железные дороги | MAB/MAV |
| Железные дороги Исламской Республики Иран | РАИ/RAI |
| Железные дороги Казахстана | КЗХ/KZH |
| Корейские железные дороги | ЗЧ/ZC |
| Кыргызская железная дорога | КРГ/KRG |
| Китайские железные дороги | КЖД/KZD |
| Латвийская железная дорога | ЛДЗ/LDZ |
| Литовские железные дороги | ЛГ/LG |
| Железная дорога Молдовы | ЧФМ/CFM |
| Монгольские железные дороги | МТЗ/MTZ |
| Польские железные дороги | ПКП/PKP |
| Румынские железные дороги | ЧФР/CFR |
| Российские железные дороги | РЖД/RZD |
| Словацкие железные дороги | СК-ЗССКЦ/SK-ZSSKC |
| Таджикская железная дорога | ТДЖ/TDZ |
| Узбекская железная дорога | УТИ/UTI |
| Украинские железные дороги | УЗ/ UZ |
| Эстонская железная дорога | ЭВР/EVR |

**Приложение 19**
(к Приложению 1, пункты 12.5 и 13.3)

## ТРАФАРЕТЫ
## периодического ремонта или осмотра грузового вагона

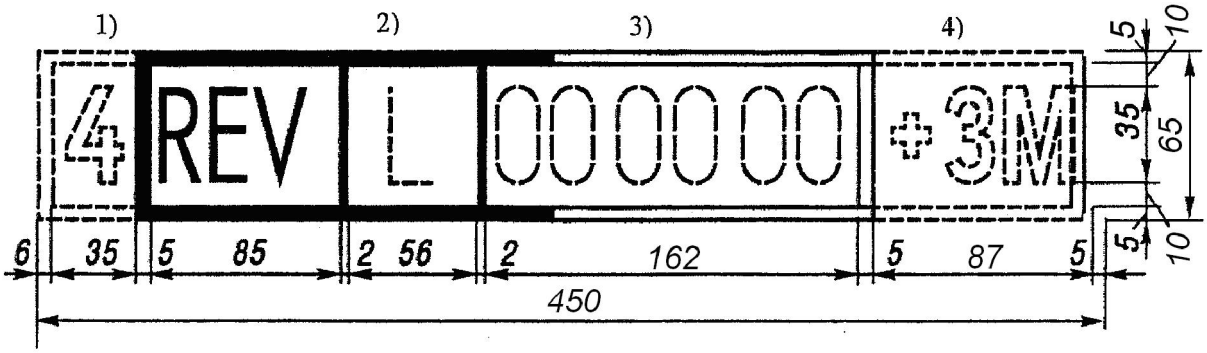


*Рис.1*

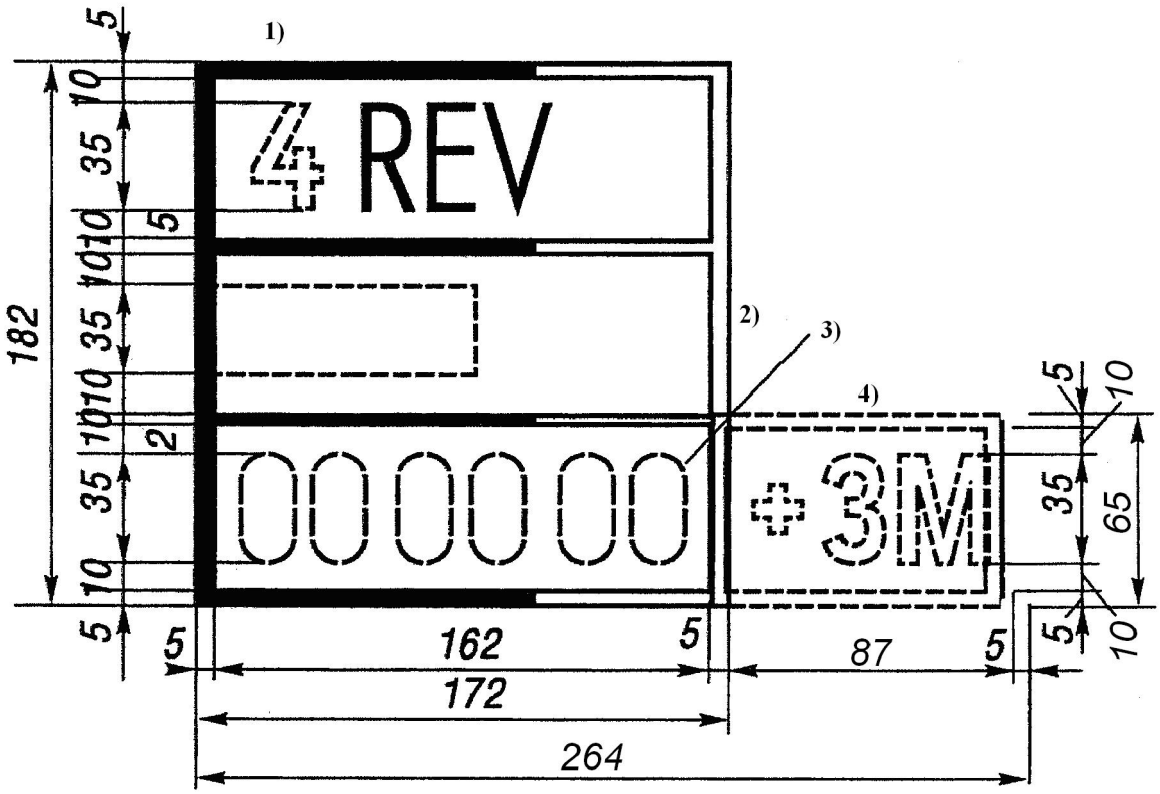


*Рис.2*

---

1) периодичность сроков ремонта или осмотра. Определяется пунктом 13 Приложения 1 к ПГВ.
2) знак предприятия (для вагонов железных дорог колеи 1520 мм – условный номер предприятия), которое отвечает за периодические ремонты или осмотры вагона;
3) дата выполнения периодического ремонта или осмотра;
4) дополнительные надписи согласно пункту 13.3 Приложения 1 к ПГВ, которые могут быть нанесены только по разрешению дороги-собственницы или дороги приписки приватного вагона.

**Приложение 20**
(к Приложению 1, пункт 12.6)

## ТИП АВТОМАТИЧЕСКОГО ТОРМОЗА

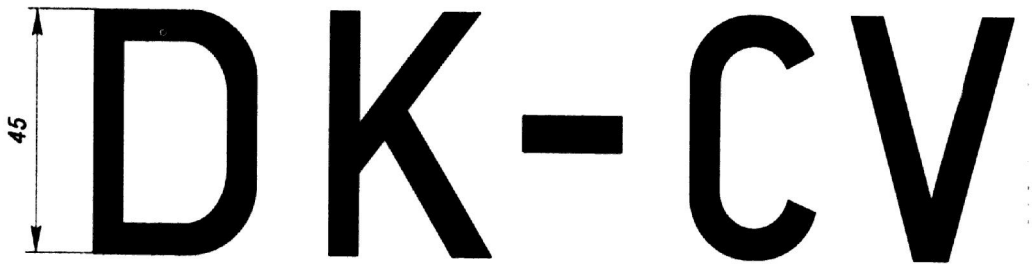

**Приложение 21**
(к Приложению 1, пункт 12.6)

# П Е Р Е Ч Е Н Ь
## полных и сокращенных наименований пневматических автоматических тормозов, применяемых в международном сообщении

| № п/п | Полное наименование | Сокращенное наименование |
|---|---|---|
| 1 | 2 | 3 |
| **1.** | **Автотормоза бесступенчатого отпуска** | |
| 1.1. | Тормоз быстродействующей системы Вестингауза | W |
| 1.2. | Тормоз грузовой-пассажирский с трехходовым воздухораспределителем системы Вестингауза | W-GP |
| 1.3. | Тормоз грузовой-пассажирский системы Кнорра | K-GP |
| 1.4. | Тормоз модернизированной грузовой системы Вестингауза К-2 | W-GK |
| 1.5. | Тормоз грузовой системы Вестингауза | W-K |
| **2.** | **Автотормоза со ступенчатым отпуском** | |
| 2.1. | Тормоз грузовой системы Кунце-Кнорр | Kk-G |
| 2.2. | Тормоз грузовой-пассажирский системы Кунце-Кнорр | Kk-GP |
| 2.3. | Тормоз грузовой системы Гильдебранд-Кнорр | Hik-G |
| 2.4. | Тормоз грузовой-пассажирский системы Гильдебранд-Кнорр | Hik-GP |
| 2.5. | Тормоз скорый с режимом грузовой-пассажирский-скорый системы Гильдебранд-Кнорр | Hik-GPR |
| 2.6. | Тормоз для грузовых поездов системы Матросова | M-270 |
| 2.7. | Тормоз грузовой Кнорра системы КЕ | KE-G |
| 2.8. | Тормоз грузовой-пассажирский Кнорра системы КЕ с авторежимом торможения груза | KF-GP-A |
| 2.9. | Тормоз для грузовых вагонов | M-483 |
| 2.10. | Тормоз скорый типа R системы КЕ с режимом грузовой-пассажирский-скорый со скоростным регулятором и противоюзным устройством или без него | KE-GPR |
| 2.11. | Тормоз грузовой-пассажирский Божица системы С с авторежимом в зависимости от веса тары | Bo-GP |
| 2.12. | Тормоз грузовой-пассажирский Божица системы CD с авторежимом торможения груза | Bo-GP-A |
| 2.13. | Тормоз грузовой Божица системы D с авторежимом торможения груза | Bo-G-A |
| 2.14. | Тормоз грузовой Дако системы C,CV,CD,CVD, CVID | DK-G |
| 2.15. | Тормоз грузовой-пассажирский Дако системы C, CV, CVI, CD, CVD, CVID | DK-GP |
| 2.16. | Тормоз грузовой-пассажирский Дако системы CD, CVD,CVID с авторежимом торможения груза | DK-GP-A |

| 1 | 2 | 3 |
|---|---|---|
| 2.17. | Тормоз грузовой Эрликон системы ES13 | 0-G |
| 2.18. | Тормоз грузовой-пассажирский Эрликон системы ES13 | 0-GP |
| 2.19. | Тормоз грузовой-пассажирский Эрликон системы EST-AL с авторежимом торможения груза | 0-GP-A |
| 2.20. | Тормоз грузовой системы Бреда | Bd-G |
| 2.21. | Тормоз грузовой-пассажирский системы Бреда | Bd-GP |

**Приложение 22**
(к Приложению 1, пункт 12.7.1)

**ЗНАК ГАБАРИТА ВАГОНА**
(соответствует габариту 0-ВМ)

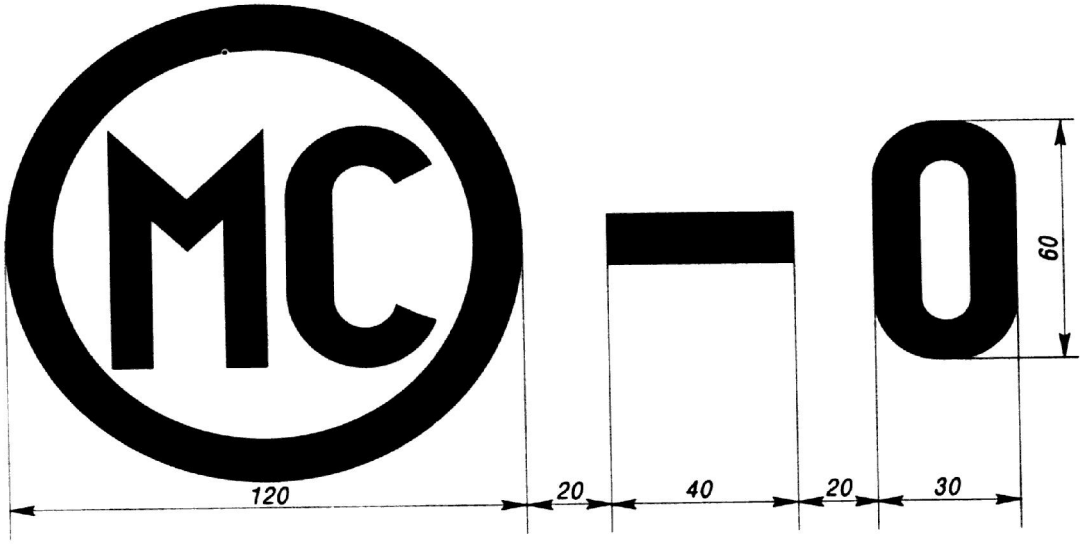

**Приложение 23**
(к Приложению 1, пункт 12.7.2)

**ЗНАК ГАБАРИТА ВАГОНА**
(соответствует габариту 1-ВМ)

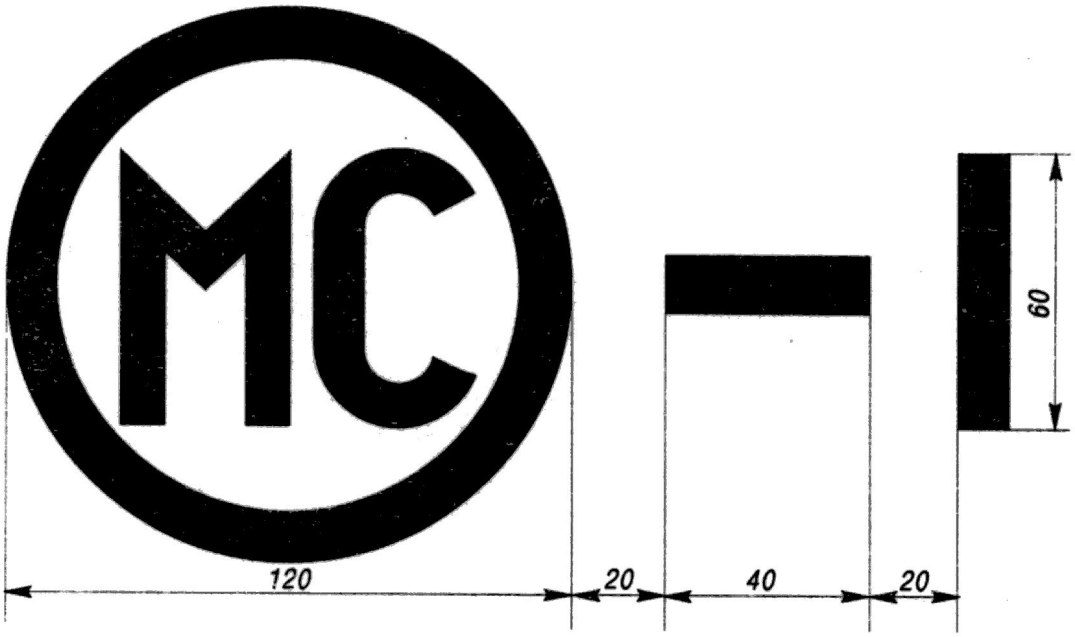

**Приложение 23а**
(к Приложению 1, пункт 12.7.3)

**ЗНАК ГАБАРИТА ВАГОНА**
(соответствует габариту 02-ВМ)

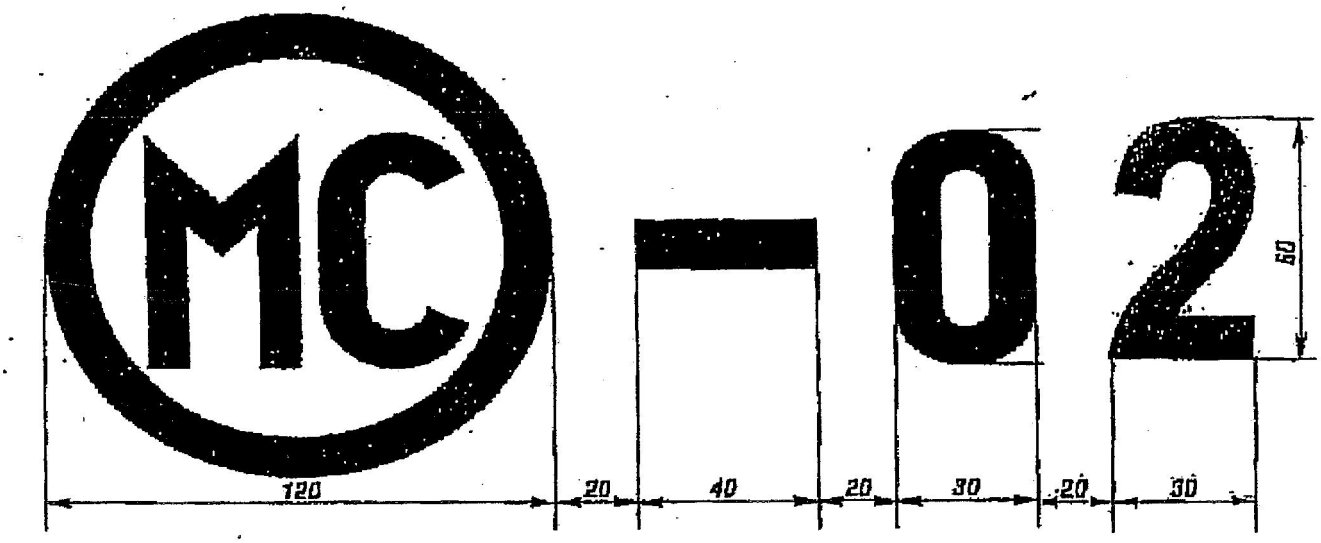

**Приложение 24**
(к Приложению 1, пункт 12.9)

## ЗНАК НАЛИЧИЯ ЛЕСТНИЦЫ НА НАРУЖНОЙ СТЕНЕ ВАГОНА

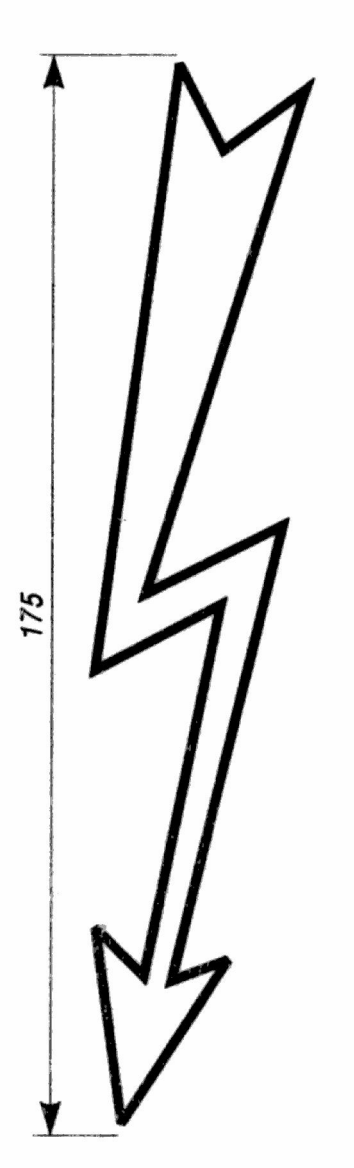


(Длина стрелы не менее 175 мм)

**Приложение 25**
(к Приложению 1, пункт 12.8)

## ЗНАКИ ДЛЯ ВАГОНОВ С РАЗДВИЖНЫМИ КОЛЕСНЫМИ ПАРАМИ

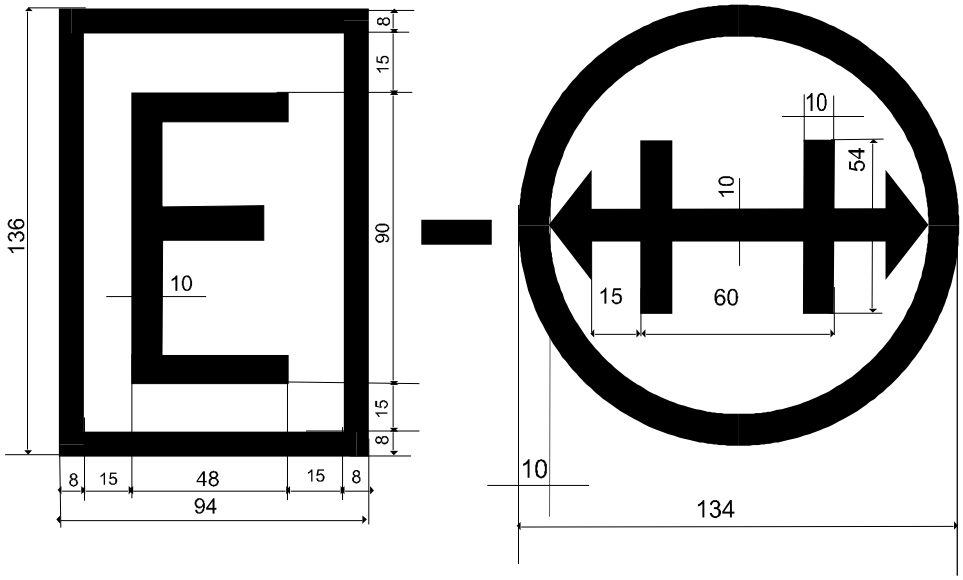


Рис.1 Для грузовых вагонов с автоматическими раздвижными колесными парами для колеи шириной 1435 мм и 1520 мм

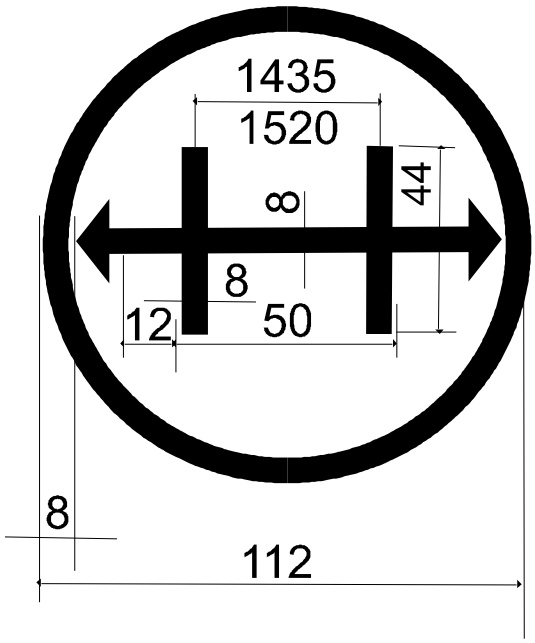


Рис.2 Для тележек вагонов, приписанных к железным дорогам колеи 1435 мм

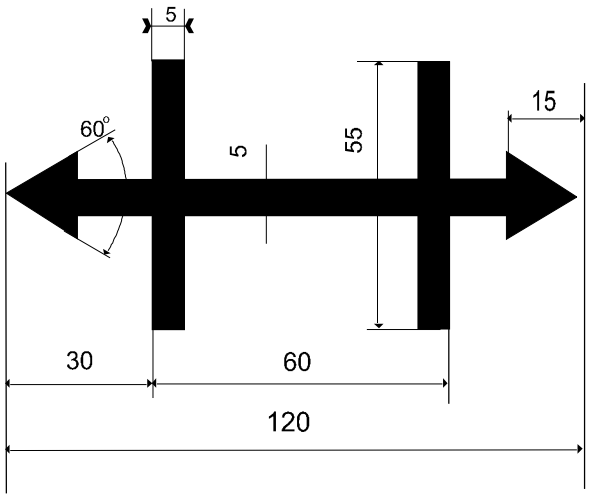


Рис.3 Для тележек вагонов, приписанных
к железным дорогам колеи 1520 мм

**Приложение 26**
(к Приложению 1, пункт 12.2)

## ОБОЗНАЧЕНИЕ ТАРЫ ВАГОНА

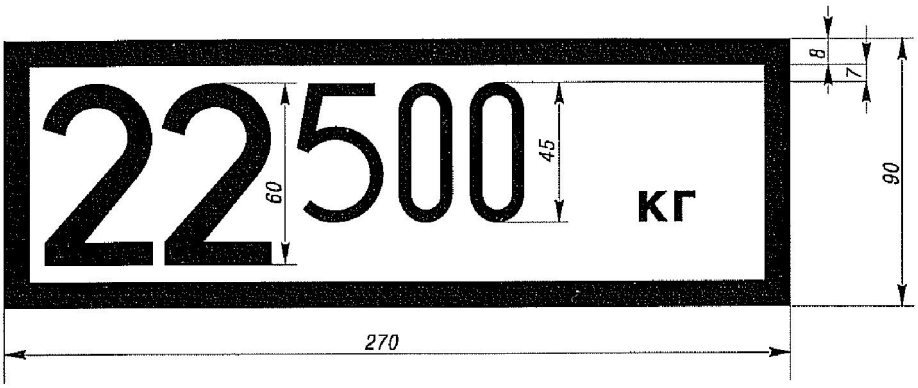

**Приложение 26а**
( к Приложению 1, пункт 12.3)

## ОБОЗНАЧЕНИЕ ГРУЗОПОДЪЕМНОСТИ ВАГОНА

**Приложение 27**
(к Приложению 1, пункт 12.4)

## ОБОЗНАЧЕНИЕ ПЛОЩАДИ ПОЛА ВАГОНА

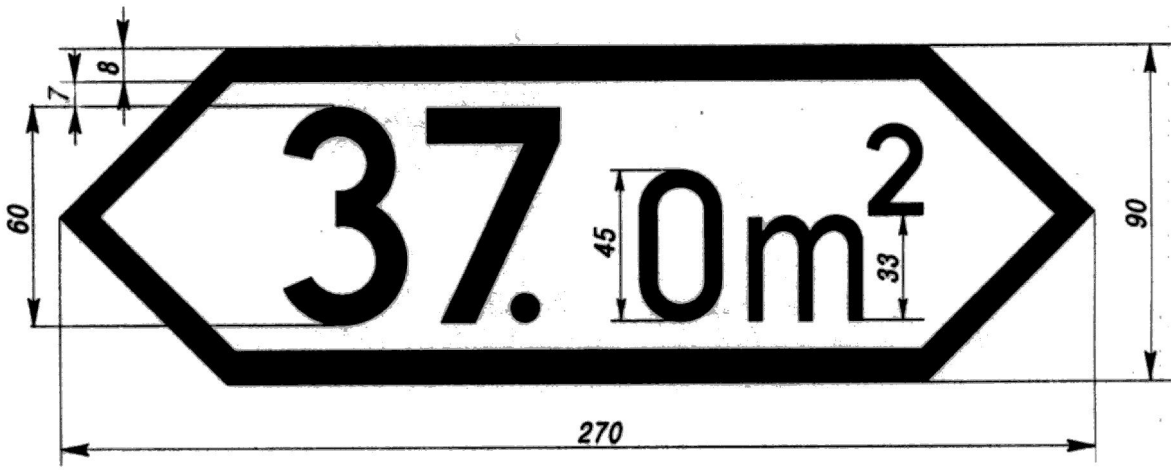

**Приложение 28**
(к Приложению 1, пункт 12.4)

## ОБОЗНАЧЕНИЕ ДЛИНЫ ПЛАТФОРМЫ

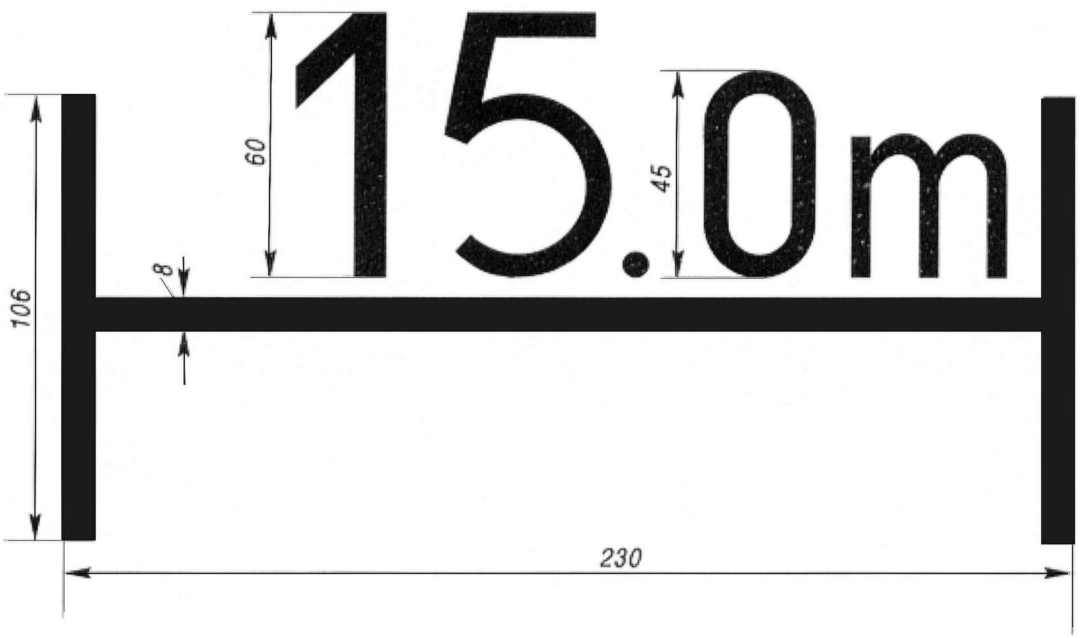

**Приложение 29**
( к Приложению 1, пункт 12.4)

## ОБОЗНАЧЕНИЕ ОБЪЕМА КОТЛА ЦИСТЕРНЫ

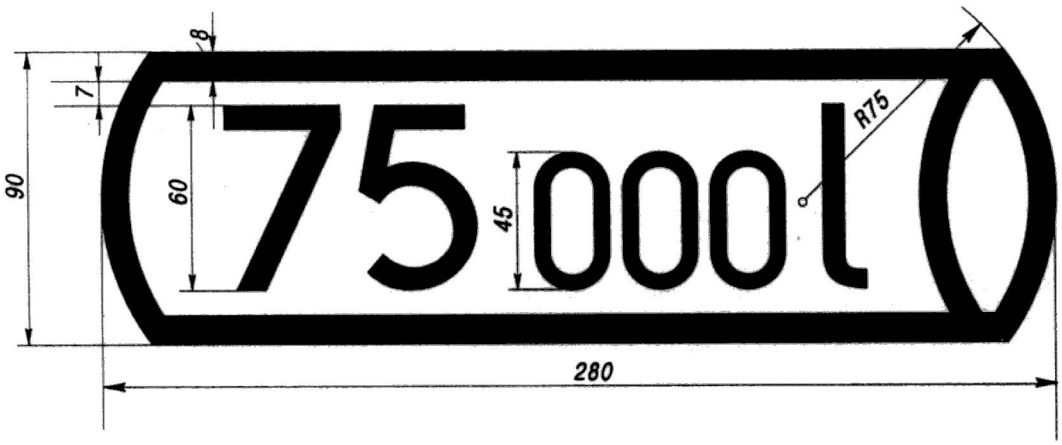

**Приложение 30**
(к Приложению 1, пункт 12.10)

## ДАТА ПЕРИОДИЧЕСКОЙ СМАЗКИ БУКС

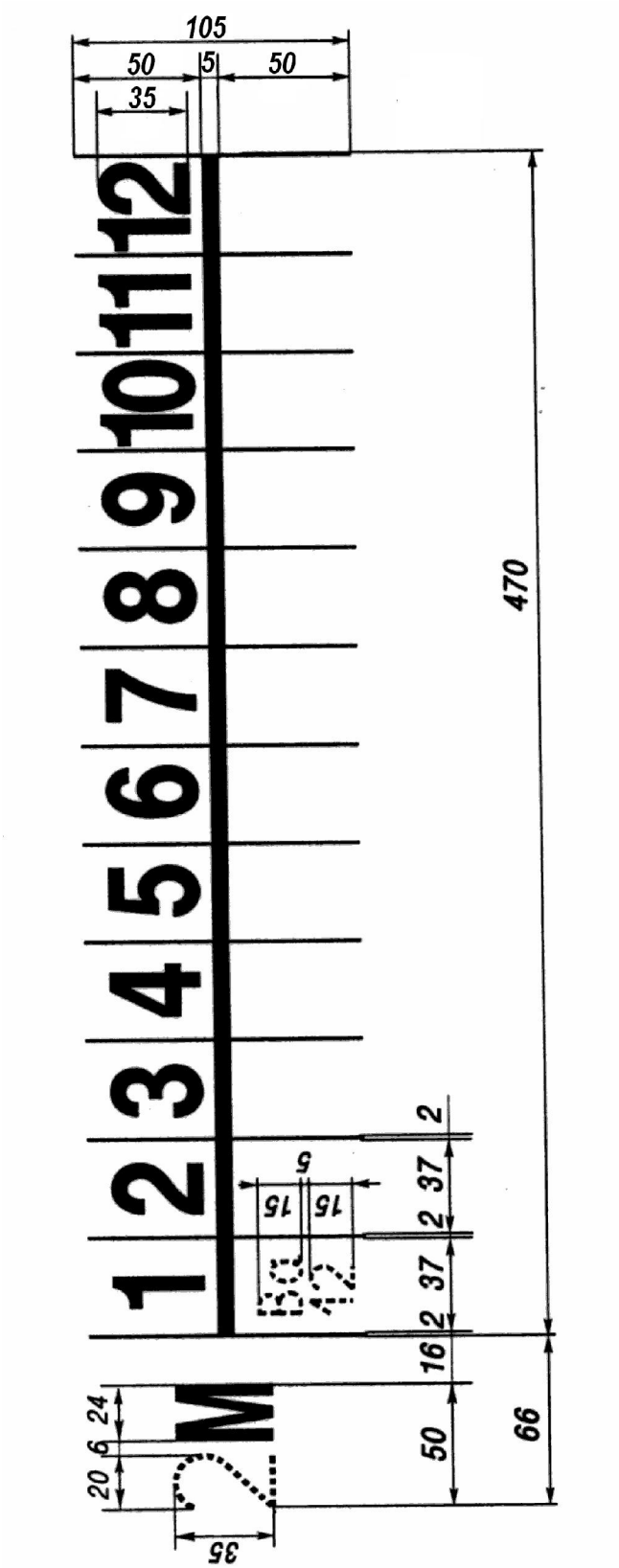

**Приложение 31**
(к Приложению 1, пункт 2.6)

## КОНТРОЛЬ ПРОФИЛЯ ГРЕБНЯ КОЛЕСА КОЛЕИ 1435 ММ

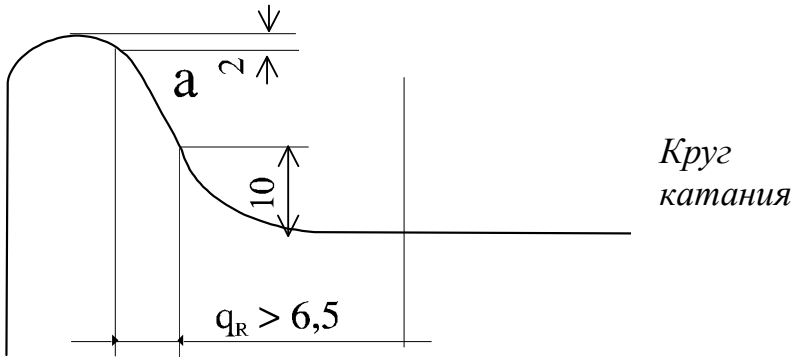


Рис.1
Допускаемый профиль гребня
(направляющая поверхность не должна иметь уступов или износа)

*Толщина 2 мм*

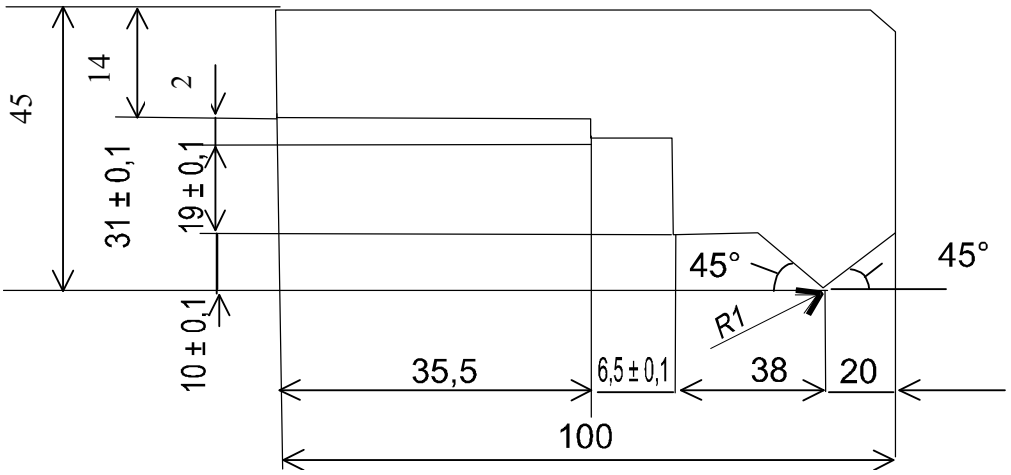


Рис.2
Шаблон для проверки величины гребня

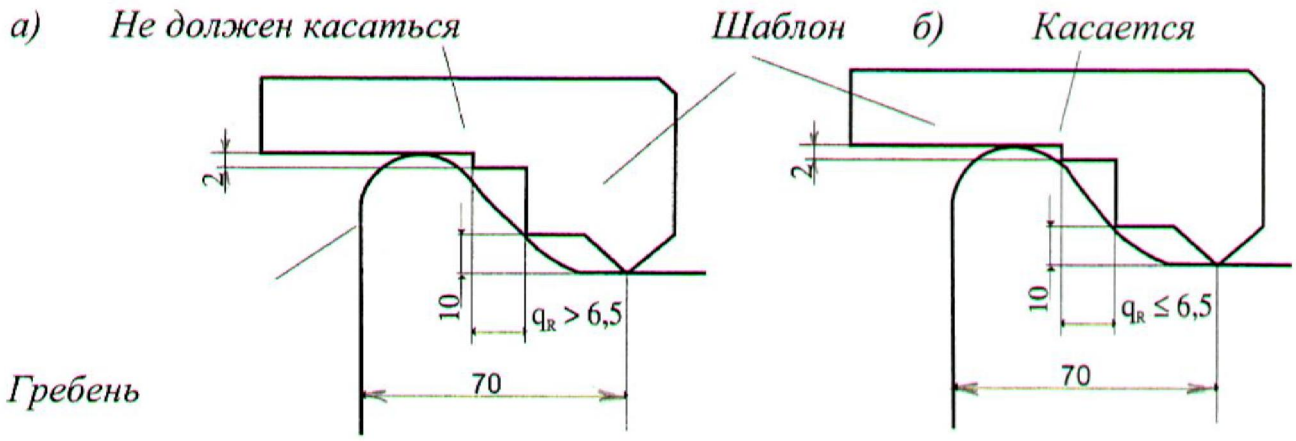


Рис.3
Гребни допускаемый (а) и недопускаемый (б)

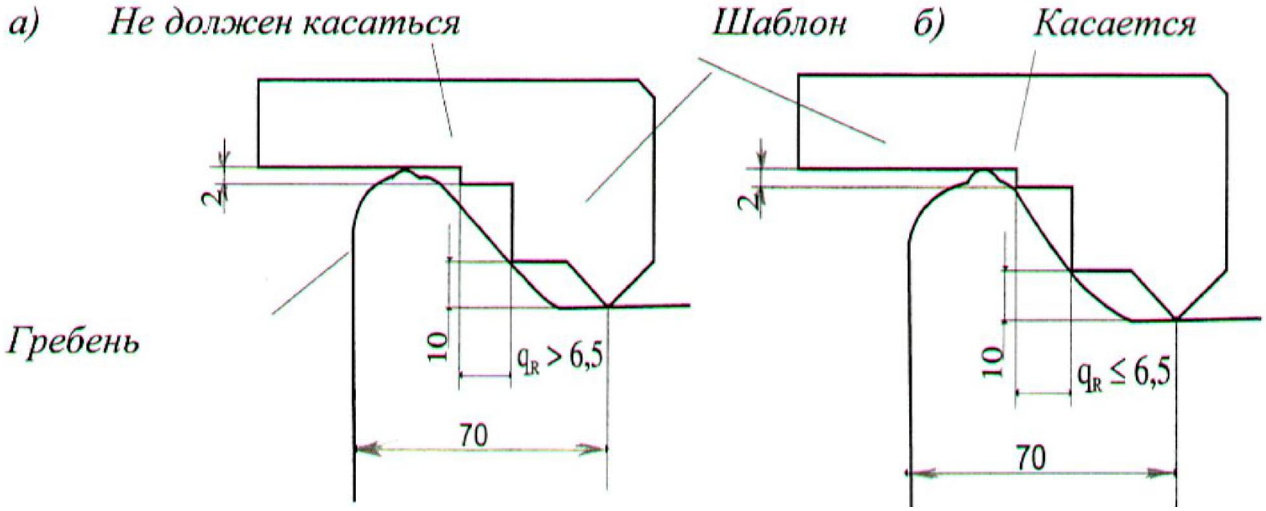


Рис.4
Гребни допускаемый (а) и недопускаемый (б)

**Приложение 32**
(к § 8)

_____
(наименование дороги)

**Извещение об исключении вагона из эксплуатации**

_____

Номер вагона | | | | | | | | | | | |

Исключен на станции_____

Поезд № _____
Дата _____
_____

Запасные части:
затребованы_____(дата)
прибыли_____(дата)

_____

Возврат в эксплуатацию_____(дата)

Неисправность: см. на обороте

_____

Штемпель
службы

_____
(подпись)

Приложение 32
(обратная сторона)

Неисправность: (нужное подчеркнуть)

1. Колесные пары
2. Буксы
3. Тормоза
4. Рама вагона/рама тележки
5. Подвесные рессоры (рессорная подвеска) пружина
6. Тяговый прибор
7. Буфера/автосцепка
8. Кузов вагона
9. Крыша
10. Двери
11. Вагон сошел с рельсов
12. Цистерна/контейнер
13. Запоры арматуры цистерн и контейнеров

**Приложение 33**
(к § 14.3)

## Повреждения и неисправности поддонов, приводящие их к негодности для обмена

1. Четырехсторонние плоские поддоны

Плоский поддон не подлежит обмену, если:

1.1. одна из планок (реек) сломана вдоль или поперек или отсутствует;

1.2. более двух крайних планок (верхних или нижних) расщеплены до такой степени, что видно более одного гвоздя или шурупа;

1.3. отсутствует брус, сломан или расщеплен до такой степени, что виден более чем один гвоздь или шуруп;

1.4. нет ни одного знака железных дорог.

2. Четырехсторонние ящичные поддоны

Ящичный поддон не подлежит обмену, если:

2.1. деформированы уголки жесткости или угловые стойки;

2.2. откидная передняя стенка неподвижна или деформирована настолько, что ее нельзя закрыть;

2.3. нижняя рама или ножки согнуты настолько, что ящичный поддон не может быть установлен равномерно на 4 ножки или не может быть безопасно штабелирован;

2.4. стальная сетка порвана настолько, что концы проволоки выдаются во внешнюю или внутреннюю сторону (допускается отсутствие 1 ячейки на каждой поверхности);

2.5. отсутствует или сломана доска;

2.6. нет ни одного знака дорог и имматрикуляционного номера.

**Приложение 34**
(к §§ 3, 4, 5, 8, 12, 13)

# ПЕРЕЧЕНЬ СТАВОК И ПЛАТ ПГВ

| № п/п | НАЗВАНИЕ СТАВКИ | Шв. франки | Параграф и пункт правил |
|---|---|---|---|
| 1 | 2 | 3 | 4 |
| 1. | Плата за промывку вагона | 21,00 | п. 3.5 |
| 2. | Плата за промывку и дезинфекцию вагона | 31,00 | п. 3.5 |
| 3. | Возмещение за пробег порожнего вагона в рамках вагонной помощи за вагоно-километр | 0,07 | п.п. 4.6, 5.3 |
| 4. | Ставка за пользование 2-осными вагонами за каждые сутки/час:<br>с 1 по 15 сутки/360 час<br>свыше 15 суток/360 часов | <br><br>18,72 (0,78)<br>21,84 (0,91) | п. 8.1 |
| 5.а) | Ставка за пользование 4-осными вагонами между КЖД, ЗЧ, МТЗ и БЧ, РАИ, КЗХ, КРГ, ЛДЗ, ЛГ, ЧФМ, ОАО «РЖД», ТДЖ, УТИ, УЗ, ЭВР за каждые сутки/час:<br>с 1 по 7 сутки/168 часов<br>с 8 по 15 сутки/ с169 по 360 часов<br>свыше 15 суток/360 часов | <br><br><br><br>11,50/0,48<br>17,25/0,72<br>34,50/1,44 | п. 8.1 |
| 5.б) | Ставка за пользование 4-осными вагонами за каждые сутки/час между БЧ, КЗХ, КРГ, ЛДЗ, ЛГ, ЧФМ, ОАО «РЖД», ТДЖ, УТИ, УЗ, ЭВР и Холдингом БДЖ, МАВ, ПКП, ЧФР, ЗССК КАРГО:<br>с 1 по 15 сутки/360 час<br>свыше 15 суток/360 час | <br><br><br><br><br>29,52/1,23<br>33,84/1,41 | п. 8.1 |
| 6. | Ставка за каждые сутки задержки брезентов | 0,30 | п. 12.9 |
| 7. | Ставка за каждые сутки задержки среднего контейнера | 1,20 | п. 13.10 |
| 8. | Ставка за каждые сутки задержки малого контейнера | 0,60 | п. 13.10 |
| 9. | Ставка за пользование 2-осной тележкой грузового вагона по п. 5б) за каждые сутки/час:<br>с 1 по 15 сутки/360 час<br>свыше 15 суток/360 час | <br><br><br>4,32/0,18<br>5,28/0,22 | п. 8.1 |

**Приложение 35**
( к пункту 3.6)

## ЗНАК МАРКИРОВКИ "Центр тяжести"

Описание знака: две пересекающиеся под прямым углом линии, обведенные в их точке пересечения окружностью в виде прерывистой линии.

Цвет рисунка черный на светлом фоне или другие контрастные цвета.

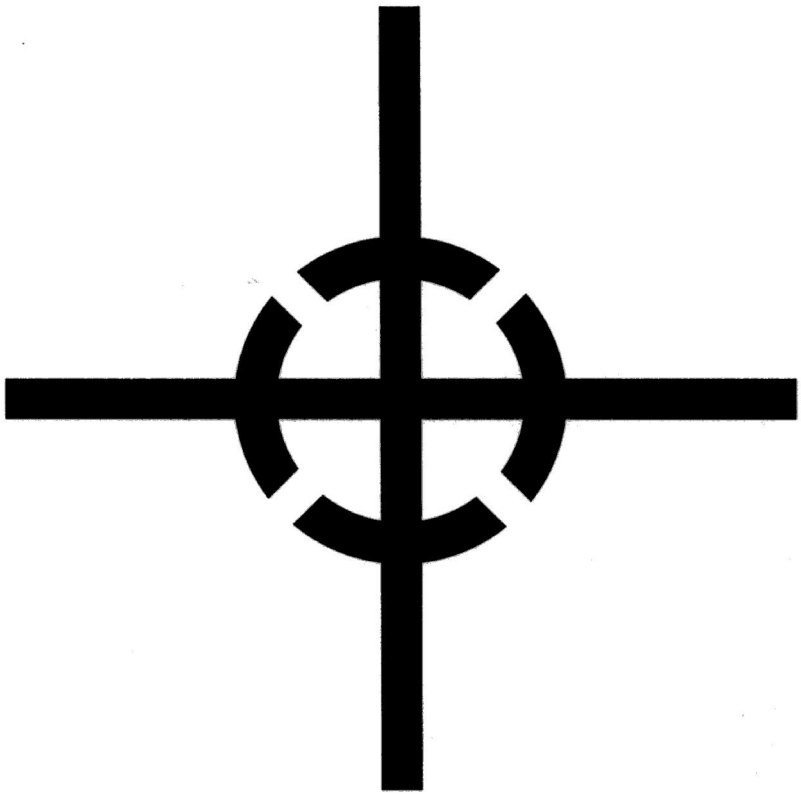

**Приложение 36**
(к Приложению 1, пункт 1.3.1)

## ЗНАК ДЛЯ ВАГОНОВ НА ТЕЛЕЖКАХ

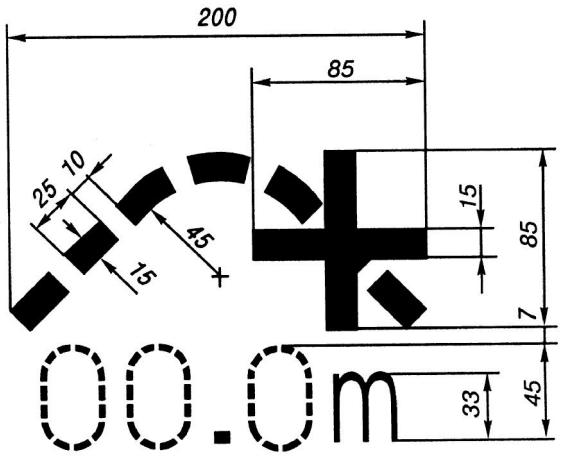


Рис. 1 Вагоны с расстоянием между осями внутренних колесных пар более 14000 мм, которые могут распускаться с сортировочных горок

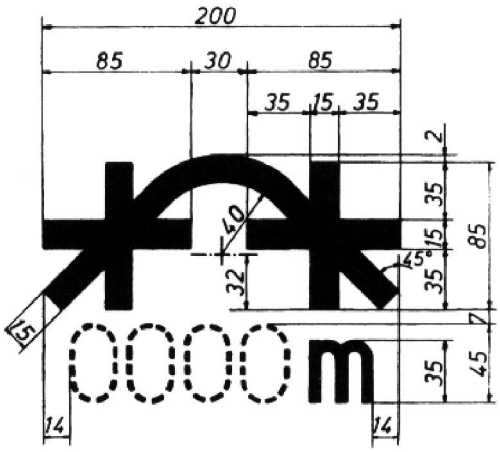


Рис.2 Роспуск с сортировочных горок с меньшим от указанного под знаком радиуса кривой, соответственно закругления, запрещен.

**Приложение 37**
( к пункту 3.3)

# А К Т

## на передачу или возврат тележек грузовых вагонов

"____"_____20____г. Станция _____ж.д._____

Составлен о том, что железная дорога _____ передала железной дороге _____ тележки грузовых вагонов

| № п/п | Тип и номер тележки | Дорога - собственница | Количество | Примечание |
|---|---|---|---|---|

Всего:
(цифрами и прописью) _____

Сдал
представитель
сдающей дороги

_____

Штемпель
сдающей дороги

Принял
представитель
принимающей дороги

_____

Штемпель
принимающей дороги

**Приложение 38**
(к пунктам 11.7.3, 11.7.4, 11.7.5)

Название дороги _____

Станция _____

## Протокол повреждения приватного грузового вагона № _____

Оригинал
Копия

Отправка
№

Дня_____от_____до___

Прибытие на
станцию……..Дня……..поезд пр……..час…….

Через пограничную станцию

| Вагон № | количество мест груза | род упаковки | наименование груза | масса кг |
|---|---|---|---|---|
| | | | порожн. гружен. | |

| | | |
|---|---|---|
| Владелец вагона | отправитель | адрес |
| Станция приписки | получатель груза | адрес |

Вагон: открытый крытый вагонный
крышки брезент: есть нет
загр. люков: открытый закрытый пломбированы

Другие замечания
(например, состояние пломб)

Дня……..констатировано ☐ перед ☐ во время ☐ до ☐ отъезд ☐ транзит
☐ прибытие ☐ загрузка ☐ перегр. ☐ груз
Час…….

В результате технического осмотра установлены следующие повреждения:
1. Указать на обратной стороне.
2. Другие повреждения или добавочное описание ( в случае необходимости).

……
……

☐ Дорога не несет ответственность
☐ Дорога несет ответственность

Вагон передан в день месяц год
эксплуатацию

☐ список запчастей, указанных в приложении

Причины повреждения однозначно определены во время его возникновения
☐ износ сход с рельсов Повреждение при маневровой работе
☐ не установлено Превышение давления в главной магистрали тормоза

X - нужное отметить

Приложение 38

| Вагонные узлы | Повреждения | 1 | 2 | 3 | 4 | Кол-во заме-ненных частей | Трудо-емкость | Расхо-ды за зап. части | Расходы за работу |
|---|---|---|---|---|---|---|---|---|---|
| 1. Ходовые части | | | | | | | | | |
| 1.1. Бандаж | | | | | | | | | |
| 1.2. Гребень | | | | | | | | | |
| 1.3. Ось | | | | | | | | | |
| 1.4. Колесная пара | | | | | | | | | |
| 2. Подвешивание | | | | | | | | | |
| 2.1. Рессоры и пружины | | | | | | | | | |
| 3. Тормоз | | | | | | | | | |
| 3.1. Тормозной башмак | | | | | | | | | |
| 3.2. Тормозная колодка | | | | | | | | | |
| 4. Тележка | | | | | | | | | |
| 5. Рама | | | | | | | | | |
| 6. Буксовые…….. | | | | | | | | | |
| 7. Ударно-тяговые приборы | | | | | | | | | |
| 7.1. Буфер | | | | | | | | | |
| 7.2. Тяговое устройство | | | | | | | | | |
| 8. Кузов | | | | | | | | | |
| 8.1. Крепление подножки | | | | | | | | | |
| 8.2. Поручень | | | | | | | | | |
| 8.3. Внутренняя изоляция | | | | | | | | | |
| | | ИТОГО | | | | | | | |
| | | общая сумма | | | | | | | |

**1** отремонтировано **2** заменено **3** выправлено **4** сварка

_____ _____ _____ 20_____ г. _____
(станция) (день) (месяц) (подпись)

_____

X - нужное отметить

**Приложение 39**
(к пунктам 11.7.5 и 11.9)

Железная дорога _____

«____» _____20___ г.

Адрес получателя

**В Е Д О М О С Т Ь**
подтвержденных расходов на ремонт
поврежденных приватных вагонов

Подтверждаем получение Ваших документов, связанных с повреждениями вагонов, указанных ниже.

Уведомляем, что Вам будут перечислены следующие суммы по расчетам между железными дорогами за месяц

_____20____г.

| Ваши документы | | Номер вагона | Сумма в | | Наши документы | |
|---|---|---|---|---|---|---|
| № | дата | | нац. валюте | шв.франках | № | дата |
| | | | | | | |
| | | | | | | |
| | | | | | | |
| | | | | | | |
| | | | | | | |
| | | | | | | |
| | | | | | | |
| | | | | | | |
| | | | | | | |
| | | | | | | |
| | | | | | | |

Подпись:

_____

**Приложение 40**
(к пункту 11.9.2)

| | |
|---|---|
| Наименование железной дороги<br><br>**РАСПРЕДЕЛИТЕЛЬНЫЙ ЛИСТ**<br>**доли платежей за ремонт вагона** | Станция ……..20……<br>№ ……<br>ВАГОН<br>□□□□□□□□□□□□<br>Место и дата ремонта<br>……<br>Сумма распределения…….<br>в том числе:<br>затраты на ремонт……<br>затраты на перевозку……..<br>сумма потерянных доходов……..<br>…… |
| Для возвращения | Дата подачи претензий |
| | Дата оплаты Курс расчетных валют |
| | Другие суммы для распределения |
| Из……в …… | Затраты на экспертизу…… |
| ☐ внутренняя перевозка | |
| ☐ переадресовка | |
| № □□□□□□□□□□□□ | |
| Из ……в…… | ВСЕГО |

| | | | | |
|---|---|---|---|---|
| ТРАНСПОРТНОЕ НАПРАВЛЕНИЕ (точное обозначение пограничных станций и других станций сообщения) | | | | |
| ВАГОН | | | ЛИЦО, ПРЕДЪЯВЛЯЮЩЕЕ ПРЕТЕНЗИЮ | |
| ПРЕДМЕТ ПРЕТЕНЗИИ | | | (МЕСТО И ДАТА РЕМОНТА) | |
| Железная дорога | Тарифные километры | Доля | Примечание | Документы о признании ответственности и дальнейших переадресовках<br>Дата № документа |
| | | | | |
| | | | | |

**Приложение 41**
(к пункту 11.9.4.3)

Наименование железной дороги _____ Станция _____

Оригинал

**АКТ № ……..**
**о повреждении приватного вагона**

от……..20……из……..в……..

Вагон **Р** №

Прибыл в …….. 20…..с поездом ……в …… ч.
маршрут ……

Вагон № Наименование груза

разгружен железной дорогой/получателем …….....

Отправитель ……. в ……

Получатель ……в……

Род вагона ……

Дополнительные отметки ……

Повреждение было обнаружено при погрузке, перегрузке,
разгрузке, движении ……20….....в……...ч.

железными дорогами

1а) Описание повреждения:
(сущность и примерная величина)
……
……
1б) Вес поврежденной части ……..кг

[x]2. Состояние груза
(наружное и внутреннее)
……
……
[xx]3. Состояние крепления груза, упаковки и тары…….....
……
4. Безусловно признаваемые причины и время
повреждения…….....
.....

[xxx]5. Дата составления акта и наименование промежуточной станции

…….....

……

……дата ……20……

(станция)

| Подпись составителя акта | Подпись свидетеля | Подпись представителя промежуточной станции |
|---|---|---|
| …… | …… | …… |

---

[xxx]6. Дополнительные сведения на станции назначения
(в случае сообщения промежуточной станцией)

……

……

7. Размер убытка

……

……

……

8. Отметки станции назначения

……

……

……

9. Перечень приложенных документов

……

……

……. дата ……..20…. составил:

(станция назначения)

| Подпись получателя | Подпись представителя станции назначения | Подписи свидетелей |
|---|---|---|
| …….. | …… | …… |

---

[x] ненужное зачеркнуть;

[xx] указываются также изменения, происшедшие вследствие работ железных дорог;

[xxx] не заполняется, когда акт составлен на станции назначения.

**Приложение 42**
(к Приложению 1, пункт 12.12.1)

## Знак приватного вагона для нанесения на грузовые вагоны

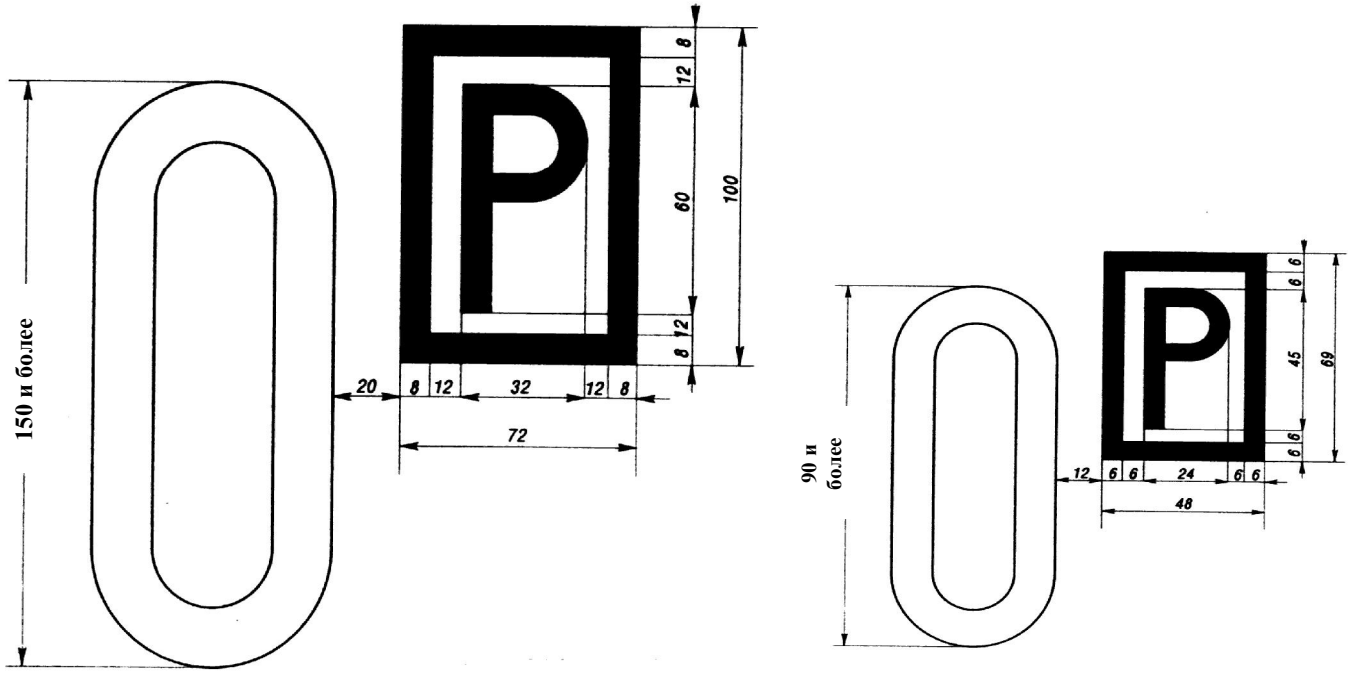


Величина знака указана в зависимости от величины цифр в номере вагона

**Приложение 43**
(к Приложению 1, пункт 12.13)

**ТРАФАРЕТ**
**о дате следующего освидетельствования котла цистерны**

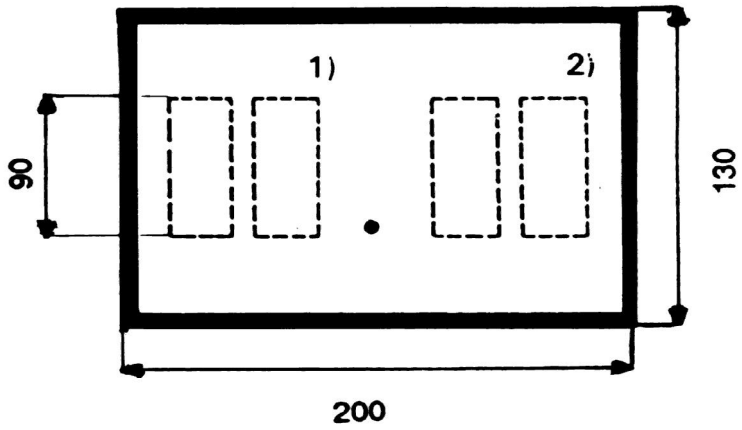


1) месяц
2) год } Дата следующего освидетельствования котла цистерны

**Приложение 44**
(к пунктам 6.15.1, 6.15.3, 11.3.1, 11.3.3
и Приложению 1, пункт 12.14)

## Надпись на вагонах со съемными приспособлениями*

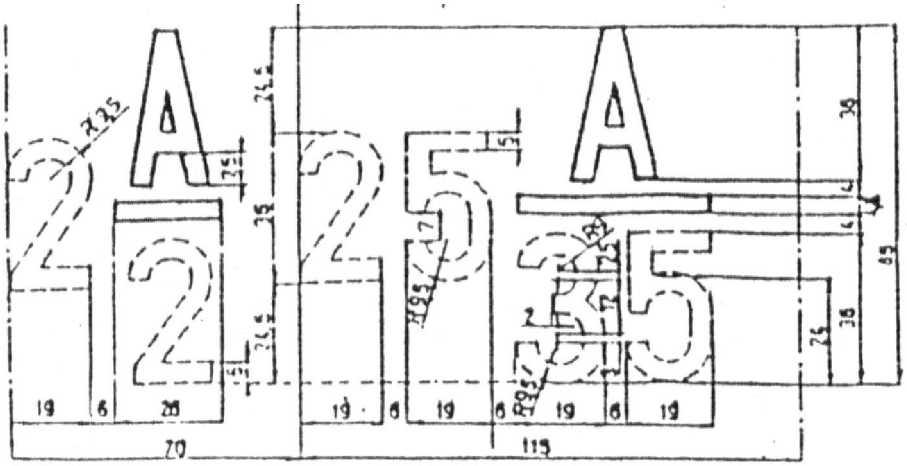

Надпись на вагонах со съемными приспособлениями состоит из:

- числа, которое означает количество съемных приспособлений одинакового типа;
- дроби, где буква “А” в числителе обозначает съемные приспособления и число в знаменателе означает тип съемного приспособления.

Например, 12 $\frac{\mathbf{A}}{\mathbf{1}}$, где 12 - количество стоек
А - съемное приспособление
1 - порядковый номер для стоек

На вагон вблизи надписи для съемных приспособлений можно также нанести их письменное обозначение.

---

* для колеи 1520 мм надпись на вагонах со съемными приспособлениями наносится при первом периодическом ремонте

## Перечень съемных приспособлений

| Обозначение съемного приспособления | Название съемного приспособления |
|---|---|
| | **Для железных дорог колеи 1435 мм** |
| 1. | Стойка съемная металлическая платформы |
| 2. | Боковой металлический борт платформы |
| 3. | Торцевой металлический борт платформы |
| 4. | Боковая дверца полувагона |
| 5. | Устройство для крепления груза в крытом вагоне |
| 6. | Цепь стойки платформы |
| 7. | Рукоятка грузоподъемного устройства у вагона для перевозки автомобилей |
| 8. | Штанга для брезента |
| 9. | Поворотная рама с откидывающимися стойками |
| 10. | Не занятый |
| 11. | Не занятый |
| 12. | Не занятый |
| 13. | Дверная металлическая решетка (для фруктов, овощей и т.д.) |
| 14. | Хлебный щит |
| 15. | Адаптер для обеспечения смены тележек колеи 1435 мм/1520 мм. |
| 16. | Не занятый |
| 17. | Корыто для корма животных |
| 18. | Подставка корыта для корма |
| 19. | Разъединяющая решетка у вагонов для перевозки лошадей |
| 20. | Специальные подушки для перевозки лошадей |
| 21. | Спальная полка у вагонов для перевозки лошадей |
| 22. | Узда у вагонов для перевозки лошадей |
| 23. | Откидное сиденье у вагонов для перевозки лошадей |
| 24. | Струбцина для растяжки двух вагонов, используемых для перевозки длинномерных грузов |
| 25. | Решетка пола (металлическая или деревянная) |
| 26. | Ящик для льда |
| 27. | Перегородка ящика для льда |
| 28. | Стеллаж ящика для льда |
| 29. | Консоль с крюками для подвешивания мяса |
| 30. | Съемная подкладка транспортера |
| 31. | Съемная балка |

| | | |
|---|---|---|
| 32. | Предохранительная балка | У вагонов для перевозки специальных грузов |
| 33. | Половая плита | |
| 34. | Баллон для кислорода | |
| 35. | Подложный клин | |
| 36. | Спаренный подложный клин | |
| 37. | Крепящий ремень | У вагонов платформ для перевозки автомобилей |
| 38. | Балка мостика для погрузки | |
| 39. | Съемное седло для перевозки длинномерных грузов на двух платформах с поворотными рамами | |
| 40. | Междувагонное соединение отопления | |
| 41. | Огнетушитель | |
| 42. | Фиксатор колес | У вагонов платформ для перевозки автомобилей |
| 43. | Переходной мостик | |
| 44. | Заградительный брус | |
| 45. | Фиксирующая скоба заградительного бруса | |
| 46. | Штурвал тормозного винта | |
| 47. | Металлическая седлообразная подставка для перевозки металла в рулоне | |
| 48. | Доска для надписей | |
| 49. | Другие крепительные средства для перевозки особых грузов | |
| **Для железных дорог колеи 1520 мм** | | |
| 1. | Стойка съемная металлическая платформы | |
| 6. | Цепь стойки платформы | |
| 42. | Съемные колесные упоры (башмаки) для крепления колес автомобилей на вагонах для перевозки автомобилей | |
| 50. | Специальные поворотные упоры для закрепления большегрузных контейнеров на платформе | |
| 51. | Напольные решетки рефрижераторных вагонов | |

**Приложение 45**
(к пункту 8.1)

# МЕТОДИКА
## расчета ставок платы за пользование грузовыми вагонами в международном сообщении

СОДЕРЖАНИЕ

1. Общие принципы

2. Методика определения расходов и затрат для расчета ставок платы за пользование вагонами

3. Порядок расчета ставок платы за пользование грузовыми вагонами

4. Термины и понятия, применяемые в Методике

Приложение 1
Приложение 2
Приложение 3

1. ОБЩИЕ ПРИНЦИПЫ

1.1. ***Цель***

Определение порядка расчета ставок платы за пользование грузовыми вагонами в международном сообщении железных дорог – Сторон Договора о ПГВ и их величины.

1.2. ***Участвующие железные дороги***

Все железные дороги-Стороны Договора о ПГВ.

1.2.1. Железные дороги ежегодно до 20 апреля представляют ведущей железной дороге исходные данные о расходах на содержание грузовых вагонов за предыдущий календарный год.

1.2.2. В состав Рабочей подгруппы входят железные дороги – Стороны Договора о ПГВ: БЧ, КЖД, ЗЧ, ПКП, ОАО «РЖД», ЗССК КАРГО, ЭВР, из числа которых определяется ведущая железная дорога.
Председателем Рабочей подгруппы является представитель ведущей дороги. В работе Рабочей подгруппы принимает участие рабочий аппарат Комиссии ОСЖД по грузовым перевозкам.
На совещаниях в качестве наблюдателей могут присутствовать представители других железных дорог-Сторон Договора о ПГВ (без права на голосование).

1.2.3. Ведущая железная дорога осуществляет:
- сбор и обработку исходных расчетных материалов, представленных железными дорогами;
- расчет проекта средних ставок платы за пользование грузовыми вагонами (по подгруппам вагонов) после представленных железными дорогами исходных и уточненных данных;
- представление итоговых материалов на рассмотрение Рабочей подгруппы.

1.2.4. Главными задачами Рабочей подгруппы являются:
- анализ исходных данных железных дорог, представленных и принимаемых для расчета;
- определение величины стоимости вагонов, принимаемой для расчета проекта ставок платы;
- проведение корректировок в расчете проекта ставок платы на основании уточненных данных, представленных железными дорогами;
- определение коэффициента индексации ставок платы;
- представление проектов ставок платы и коэффициента индексации для рассмотрения их на совещаниях представителей железных дорог – Сторон Договора о ПГВ;

- подготовка предложений по совершенствованию настоящей Методики для рассмотрения на совещаниях представителей железных дорог – Сторон Договора о ПГВ.

1.2.5. Решения Рабочей подгруппы принимаются большинством в 2/3 голосов из числа присутствующих на совещании железных дорог – членов Рабочей подгруппы.

### 1.3. *Исходные данные, применяемые в расчете*

1.3.1. Расчет ставок платы за пользование грузовыми вагонами в международном сообщении производится по каждой подгруппе вагонов, определенной в Приложении 1.

1.3.2. Исходные данные представляются ведущей дороге по форме Приложения 2 (таблицы 1 и 2).

1.3.3. Исходные данные включают:
- расходы на содержание грузовых вагонов в расчете на один вагон собственного парка;
- собственный парк вагонов;*
- стоимость (цену) вагонов;**
- процент амортизационных отчислений на полное восстановление;
- процент отчислений на модернизацию вагонов.

1.3.4. Величина коэффициента индексации ставок платы определяется ежегодно Рабочей подгруппой на основании официальных данных об изменении уровня инфляции (потребительских цен) в Швейцарии к году, предшествующему году предоставления исходных данных. При понижении указанного коэффициента до размера менее чем 1,00 – индексация не производится.

### 1.4. *Валюта расчетов*

1.4.1. Железные дороги представляют ведущей железной дороге исходные данные для расчетов ставок в швейцарских франках.

1.4.2. Пересчет национальных валют в швейцарские франки осуществляется по среднегодовым курсам национальных банков государств железных дорог-Сторон Договора о ПГВ с четырьмя знаками после запятой.

---

* Собственный парк вагонов по подгруппам определяется как сумма значений парков на 1-е число каждого месяца, разделенная на 12 (количество месяцев в году).

** При предоставлении исходных данных железные дороги указывают цену вагона, рассчитанную по средневзвешенной таре вагона и средневзвешенной цене 1 кг тары по подгруппам и типам вагонов (согласно таблице I Приложения 13а к ПГВ) (Приложение 3 к Методике).

Цена вагонов для железных дорог КЖД, ЗЧ и МТЗ устанавливается согласно таблице II Приложения 13а к ПГВ.

## 2. МЕТОДИКА ОПРЕДЕЛЕНИЯ РАСХОДОВ И ЗАТРАТ ДЛЯ РАСЧЕТА СТАВОК ПЛАТЫ ЗА ПОЛЬЗОВАНИЕ ВАГОНАМИ

2.1. ***Учитываемые расходы***

2.1.1. Расходы на содержание парка грузовых вагонов включают:

- расходы на периодические ремонты;
- расходы на текущий ремонт и техническое обслуживание;
- другие расходы.

2.1.2. Годовые суммарные расходы определяются из расчета на один вагон собственного парка по каждой подгруппе вагонов на основании данных Приложения 2 (Таблица 1).

2.2. ***Учитываемые затраты***

2.2.1. В состав затрат включаются:

- затраты на амортизацию грузового вагона;
- затраты на модернизацию грузового вагона.

2.2.2. Годовые затраты по каждой подгруппе вагонов определяются в соответствии с исходными данными, приведенными в Приложении 2 (Таблица 2) к настоящей Методике.

## 3. ПОРЯДОК РАСЧЕТА СТАВОК ПЛАТЫ ЗА ПОЛЬЗОВАНИЕ ГРУЗОВЫМИ ВАГОНАМИ

3.1. Ведущая железная дорога рассчитывает средние ставки платы за пользование грузовыми вагонами по каждой подгруппе вагонов, определенной в Приложении 1.

3.2. Ставка платы (С) за пользование грузовыми вагонами в расчете на один вагоно-час определяется по формуле (1):

$$\mathbf{C = (A + K) : 8760} \qquad (1),$$

где:

А - годовые затраты на амортизацию и модернизацию вагона;

К - годовые суммарные расходы на содержание одного вагона;

8760- годовой бюджет времени, час.

$$\mathbf{A = Ц * (\alpha + \beta) * 10^{-2}},$$

где:

Ц - стоимость (цена) вагона;

α - процент амортизационных отчислений на полное восстановление (согласно Приложению 2, Таблица 2);

β - процент отчислений на модернизацию вагонов (согласно Приложению 2, Таблица 2).

*Примечание:* Показатель β применяется для расчетов в случае, если расходы на модернизацию вагонов не включены в капитальные затраты.

Ставка платы (С) за пользование грузовыми вагонами в расчете за одни вагоно-сутки определяется путем умножения рассчитанной часовой ставки на 24 часа.

3.3 Средняя ставка за пользование грузовыми вагонами по подгруппам (С) для железных дорог – участниц Договора о ПГВ определяется по формуле (2):

$$\mathbf{C = \frac{C_1P_1 + C_2P_2 + \ldots\ldots + C_n P_n}{P_1 + P_2 + \ldots\ldots + P_n}} \quad (2),$$

где:

$C_1, C_2, \ldots C_n$ - ставки платы за один вагоно-час по каждой железной дороге-участнице Договора о ПГВ соответствующей подгруппы вагонов;

$P_1, P_2, \ldots P_n$ - собственный парк по каждой железной дороге-участнице Договора о ПГВ соответствующей подгруппы вагонов.

3.4. Аналогично определяется общая ставка платы за пользование вагонами для железных дорог – участниц Договора о ПГВ.

3.5. Ставки дифференцируются в зависимости от временного интервала:
- от 1 до 15 суток (от 1 до 360 часов) – с коэффициентом 1,0;
- свыше 15 суток (свыше 360 часов) – с коэффициентом 1,15.

## 4. ТЕРМИНЫ И ПОНЯТИЯ, ПРИМЕНЯЕМЫЕ В МЕТОДИКЕ

В настоящей Методике применяются следующие термины и понятия:

«коэффициент индексации ставок платы» – величина, определяющая изменение уровня инфляции (потребительских цен) в Швейцарии;

«собственный парк вагонов» – парк грузовых вагонов на балансе железной дороги – участницы Договора о ПГВ, имеющих право курсирования в международном сообщении (без учета служебных вагонов и вагонов, используемых для собственных нужд);

«процент амортизационных отчислений» – размер ежегодных отчислений на полное восстановление вагона (определяется исходя из срока службы конкретного типа вагонов);

«процент отчислений на модернизацию» – размер ежегодных отчислений на обновление и совершенствование конструкции вагона;

«периодические ремонты» – капитальный (заводской) и деповской ремонты вагонов, в стоимость которых входят расходы на материалы, топливо, электроэнергию, оплату труда работников, занятых выполнением этих видов ремонта, оплату тарифа за транспортировку вагонов в ремонт и из ремонта и др.;

«текущий ремонт и техническое обслуживание» – ремонт и обслуживание вагонов в период между периодическими ремонтами. В их стоимость входят расходы на материалы, топливо, электроэнергию, оплату труда работников, занятых техническим обслуживанием и ремонтом вагонов, оплату тарифа за транспортировку вагонов в ремонт и из ремонта и т. п.;

«другие расходы» - расходы, не учитываемые в статьях расходов на периодические ремонты, текущий ремонт и техническое обслуживание: общие и общехозяйственные расходы вагонного хозяйства (содержание управленческого персонала, обслуживание и текущий ремонт зданий, сооружений и инвентаря, отчисления на социальные нужды, налоги и сборы, относимые на себестоимость ремонтов), расходы на промывку, пропарку вагонов при поступлении в ремонт и на подготовку под погрузку.

Приложение 1 к Методике

Унифицированная нумерация вагонов по подгруппам и типам

| Нумерация/тип вагонов колеи 1520 мм – цифры с 1 по 6 в 8-значном номере вагона | Кол-во осей | Подгруппа вагонов | Кол-во осей | Нумерация/тип вагонов колеи 1435 мм – цифры с 5 по 7 в 12-значном номере вагона | Примечание |
|---|---|---|---|---|---|
| 1 | 2 | 3 | 4 | 5 | 6 |
| | 2 | **Крытые** | 2 | 150 - 151<br>153 - 154<br>155<br>158<br>175 | Крытые нормальной конструкции (G) |
| 200000 -289999 | 4 | | 4 | 190<br>195 - 199 | |
| | 2 | **Платформы** | 2 | 320 - 322<br>330 - 338<br>340 - 345 | Платформы нормальной конструкции (K, R) |
| 400000 - 409999<br>420000 - 469999 | 4 | | 4 | 352<br>390<br>392 - 393<br>393 - 394<br>396 | |
| | 2 | **Полувагоны** | 2 | 552 - 555<br>558 - 559 | Полувагоны нормальной конструкции (E) |
| 600000 - 690999 | 4 | | 4 | 530 - 549<br>594<br>595 - 597<br>599 | |
| 700000 - 778999 | 4 | **Цистерны** | 4 | 788 | (Z) |
| 794000 - 795000<br>797000 - 797999 | 8 | | | | |
| 371000 - 375000<br>800000 - 817999<br>830000 - 879999 | 4 | **Изотермические** | | 824, 825, 827 | (I) |
| | | **Прочие** | 4 | 082 | С раздв.крышей |
| | 2 | | 2 | 237<br>245<br>246 | Крытые специальной конструкции (H) |
| | 4 | | 4 | 271<br>275<br>277<br>297 | |
| | 4 | | 4 | 454<br>458<br>461<br>463<br>464<br>470<br>473<br>495 | Платформы специальной конструкции (S) |
| | 2 | | 2 | 617<br>619<br>625<br>627 | Полувагоны специальной конструкции (F) |
| 322956 - 322649<br>962889 - 962999<br>963900 - 963999 | 4 | | 4 | 655<br>663<br>665<br>666<br>670<br>673<br>681<br>689 | |
| | 2 | | 2 | 913 | Специальные (U) |
| 300000 - 322595<br>322595 - 377999<br>900000 - 963899<br>969000 - 979999 | 4 | | 4 | 991 | |

Приложение 2 к Методике

## Исходные данные для расчета ставок платы за пользование грузовыми вагонами

_____

(Наименование железной дороги)

Таблица 1

*Расходы на содержание парка грузовых вагонов*

| Подгруппы вагонов | Расходы на содержание (в шв. франках) на 1 вагон | | | | Собственный парк вагонов |
|---|---|---|---|---|---|
| | периодические ремонты | текущий ремонт, техническое обслуживание | другие расходы | сумма расходов (2+3+4) | |
| 1 | 2 | 3 | 4 | 5 | 6 |
| **Крытые:** | | | | | |
| 2-осные | | | | | |
| 4-осные | | | | | |
| **Платформы:** | | | | | |
| 2-осные | | | | | |
| 4-осные | | | | | |
| **Полувагоны:** | | | | | |
| 2-осные | | | | | |
| 4-осные | | | | | |
| **Цистерны:** | | | | | |
| 2-осные | | | | | |
| 4-осные | | | | | |
| 8-осные | | | | | |
| **Изотермические:** | | | | | |
| 2-осные | | | | | |
| 4-осные | | | | | |
| **Прочие,** кроме транспортеров: | | | | | |
| 2-осные | | | | | |
| 4-осные | | | | | |
| **Итого** | | | | | |

Таблица 2

*Данные для расчета годовых затрат на амортизацию и модернизацию*

| Подгруппы вагонов | Стоимость вагона (шв.франк) | | | Норма отчислений на амортизацию, % | | | Норма отчислений на модернизацию, % | | |
|---|---|---|---|---|---|---|---|---|---|
| | 2-осн | 4-осн | 8-осн | 2-осн | 4-осн | 8-осн | 2-осн | 4-осн | 8-осн |
| Крытые | | | **x** | | | **x** | | | **x** |
| Платформы | | | **x** | | | **x** | | | **x** |
| Полувагоны | | | **x** | | | | | | **x** |
| Цистерны | | | | | | | | | |
| Изотермические | | | **x** | | | **x** | | | **x** |
| Прочие, кроме транспортеров | | | **x** | | | **x** | | | **x** |

Приложение 3 к Методике

ДАННЫЕ ПО СТОИМОСТИ ВАГОНОВ (кроме КЖД, ЗЧ и МТЗ)

| № п/п | Подгруппа вагонов | Средневзвешенная тара вагона (кг) | Средневзвешенная стоимость 1 кг вагона (шв.фр.) | Стоимость вагона (шв.фр.) | Количество вагонов |
|---|---|---|---|---|---|
| 1 | 2 | 3 | 4 | 5 | 6 |
| | **крытые** | | | | |
| | 2-осные | | | | |
| | 4-осные | | | | |
| | **платформы** | | | | |
| | 2-осные | | | | |
| | 4-осные | | | | |
| | **полувагоны** | | | | |
| | 2-осные | | | | |
| | 4-осные | | | | |
| | **цистерны** | | | | |
| | 2-осные | | | | |
| | 4-осные | | | | |
| | 8-осные | | | | |
| | **изотермические** | | | | |
| | 2-осные | | | | |
| | 4-осные | | | | |
| | **прочие(спец.)кроме транспортеров** | | | | |
| | 2-осные | | | | |
| | 4-осные | | | | |

Примечание:

Данные для графы 3 определяются по формуле:

$$T_c = \frac{(T_{M1}*K_{M1}) + (T_{M2}*K_{M2}) + \ldots\ldots + (T_{Mn}*K_{Mn})}{K_{M1} + K_{M2} + \ldots\ldots + K_{Mn}}$$

где:

$T_c$ - средневзвешенная тара вагона (кг)

$T_{Mn}$ - тара вагона модели М (кг)

$K_{Mn}$ - количество вагонов модели М

**Приложение 46**
(к Приложению 1, пункт 12.15)

# ЗНАК НА ВАГОНАХ ЖЕЛЕЗНЫХ ДОРОГ 1435 ММ С АВТОСЦЕПНЫМ УСТРОЙСТВОМ

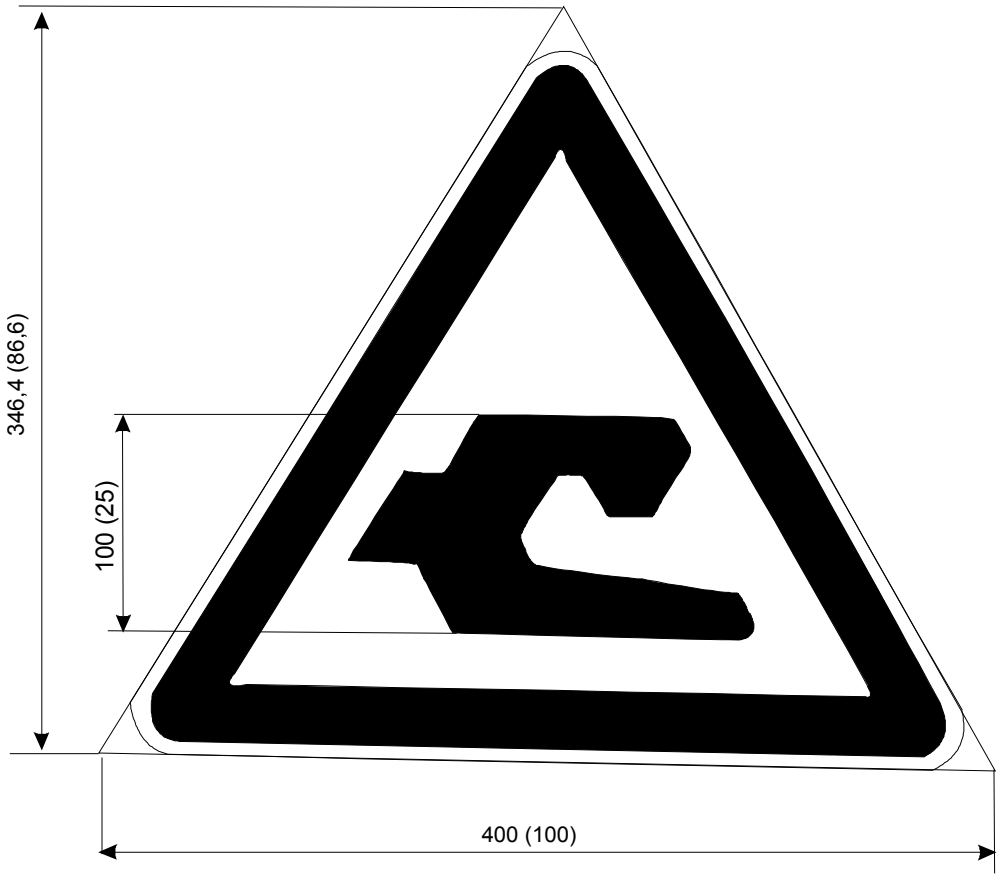

**Приложение 47**
(к пункту 3.2.2)

## Наклейка на вагон по форме ”М” к AVV

(Знак ЖТП) **Образец М**

Вагон

# Следует проверить

Дефекты: (нужное подчеркнуть)

1. Колесные пары
2. Подшипник колесной пары
3. Тормоза
4. Тележка/рама тележки
5. Подвесная рессора/ рессорная подвеска
6. Тяговые приборы
7. Буферное устройство
8. Кузов вагона
9. Крыша
10. Двери
11. Неправильно указана тара вагона
12. Вагон сошел с рельс
13. Срок действия истек в соответствии с таблицей «техническое содержание»
14. Использованы чужие запасные части
15. Котлы/цистерны
16. Замки и арматура котлов и цистерн
17. Крыша негерметична
18. Кузов негерметичен
19. Котел негерметичен
20. Контейнер негерметичен
21. Окна
22. Отопление - кондиционирование
23. Освещение
24. Внутренние составляющие вагона Внутреннее оборудование Аксессуары
25. Туалеты/моечные устройства
26. Переходная площадка
27. надписи

Код в грузовом сообщении согласно приложению 1

Следует выполнить: _____

_____

(Штемпель служебного объекта) (Календарный штемпель) (подпись)

белого цвета, размер приблизительно 148 на 210 мм

Форма М применяется для того, чтобы регистрировать неисправности и дефекты в вагонах, которые не влияют на дальнейшую эксплуатацию или перегрузку, но которые требуют специального осмотра со стороны ЖТП-пользователя.

**Приложение 48**
(к пункту 3.2.2)

## Наклейка на вагон по форме ”К” к AVV

(Знак ЖТП) **Образец К**

Вагон

# Не погружать повторно / после разгрузки - на ремонт

Дефекты: (нужное подчеркнуть)

1. Колесные пары
2. Подшипник колесной пары
3. Тормоза
4. Тележка/рама тележки
5. Подвесная рессора/ рессорная подвеска
6. Тяговые приборы
7. Буферное устройство
8. Кузов вагона
9. Крыша
10. Двери
11. Неправильно указана тара вагона
12. Вагон сошел с рельс
13. Срок действия истек в соответствии с таблицей «техническое содержание»
14. Использованы чужие запасные части
15. Котлы/цистерны
16. Замки и арматура котлов и цистерн
17. Крыша негерметична
18. Кузов негерметичен
19. Котел негерметичен
20. Контейнер негерметичен
21. Окна
22. Отопление - кондиционирование
23. Освещение
24. Внутренние составляющие вагона Внутреннее оборудование Аксессуары
25. Туалеты/моечные устройства
26. Переходная площадка
27. надписи

Код в грузовом сообщении согласно приложению 1

Следует выполнить: _____

_____

_____ (Штемпель служебного объекта) _____ (Календарный штемпель) _____ (подпись)

голубого цвета, размер приблизительно 148 на 210 мм

Ярлыки К прикрепляются с обеих сторон вагона на видном месте, вблизи таблички для наклеивания ярлыков или на табличках с надписями

**Чертеж 1**
(к Приложению 1, пункт 1.1)

## ГАБАРИТЫ ВАГОНОВ колеи 1520, 1435 и 1000 мм

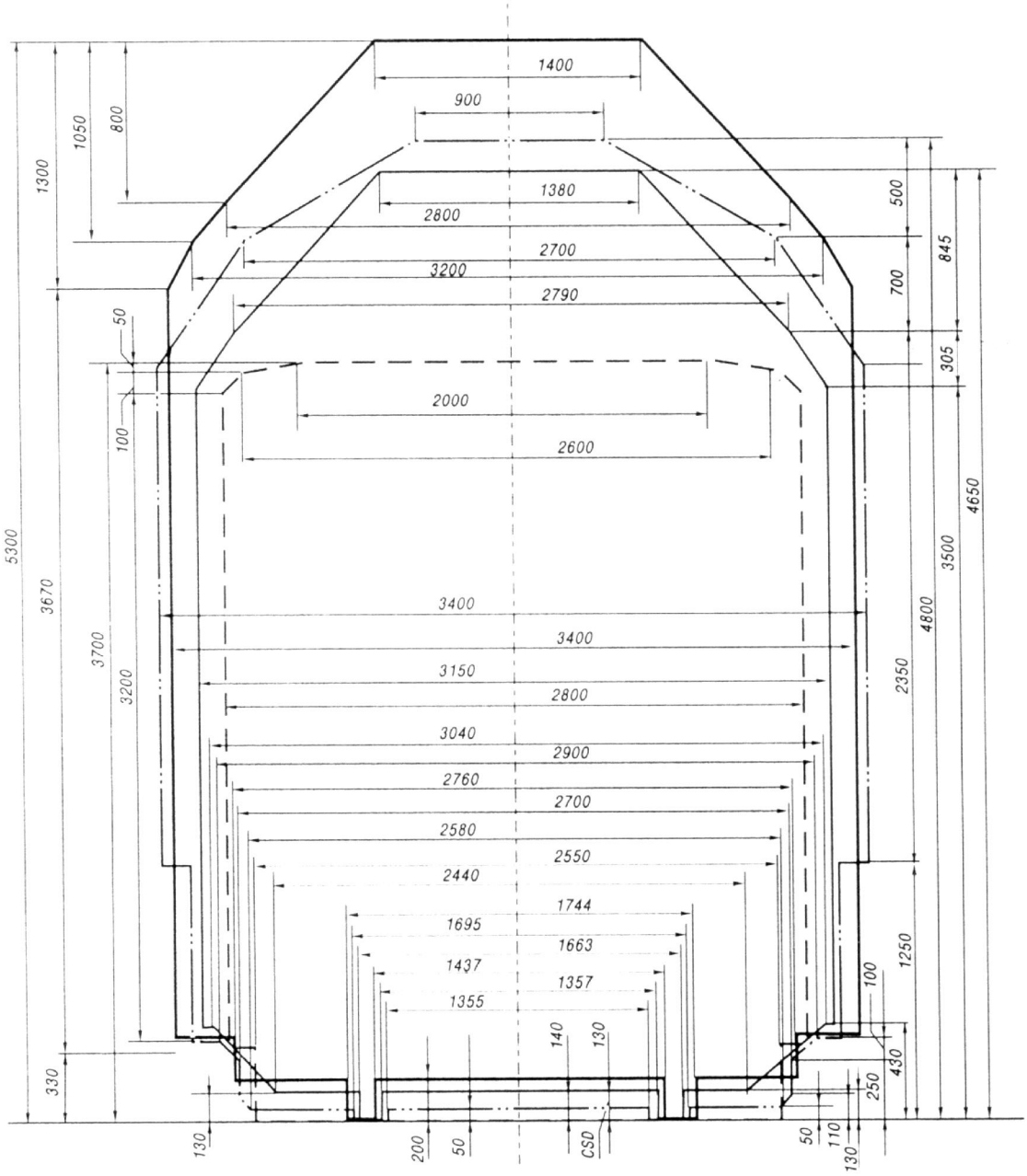


железные дороги колеи 1520 мм;
КЖД, ЗЧ;
Холдинг БДЖ, МАВ, ПКП, ЧФР, ЗССК КАРГО.

Чертеж 1а

**ГАБАРИТ ВАГОНОВ ЖЕЛЕЗНЫХ ДОРОГ колеи 1520 мм**

(эксплуатационный габарит)

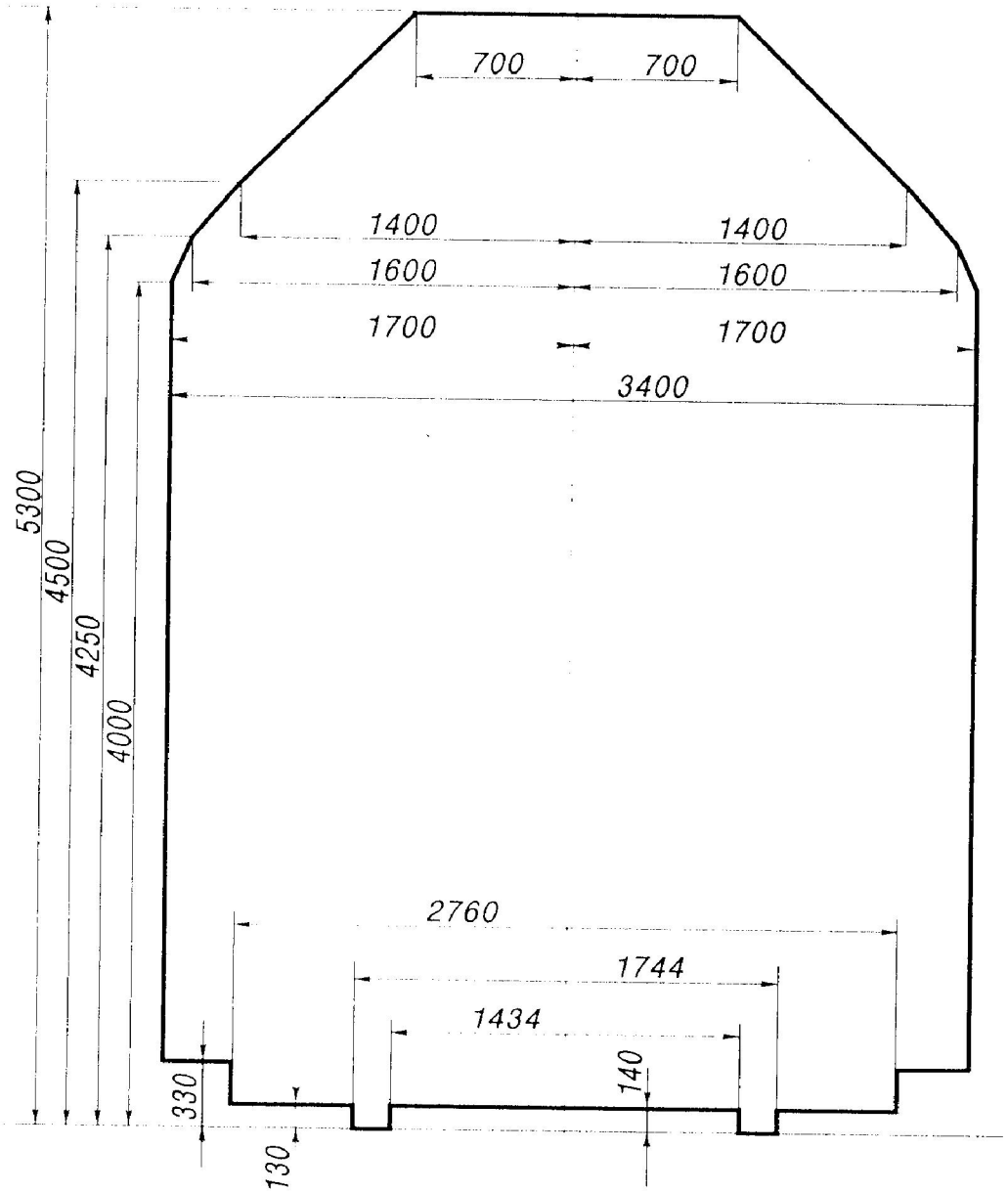

# ГАБАРИТ ВАГОНОВ КЖД, ЗЧ, колеи 1435 мм

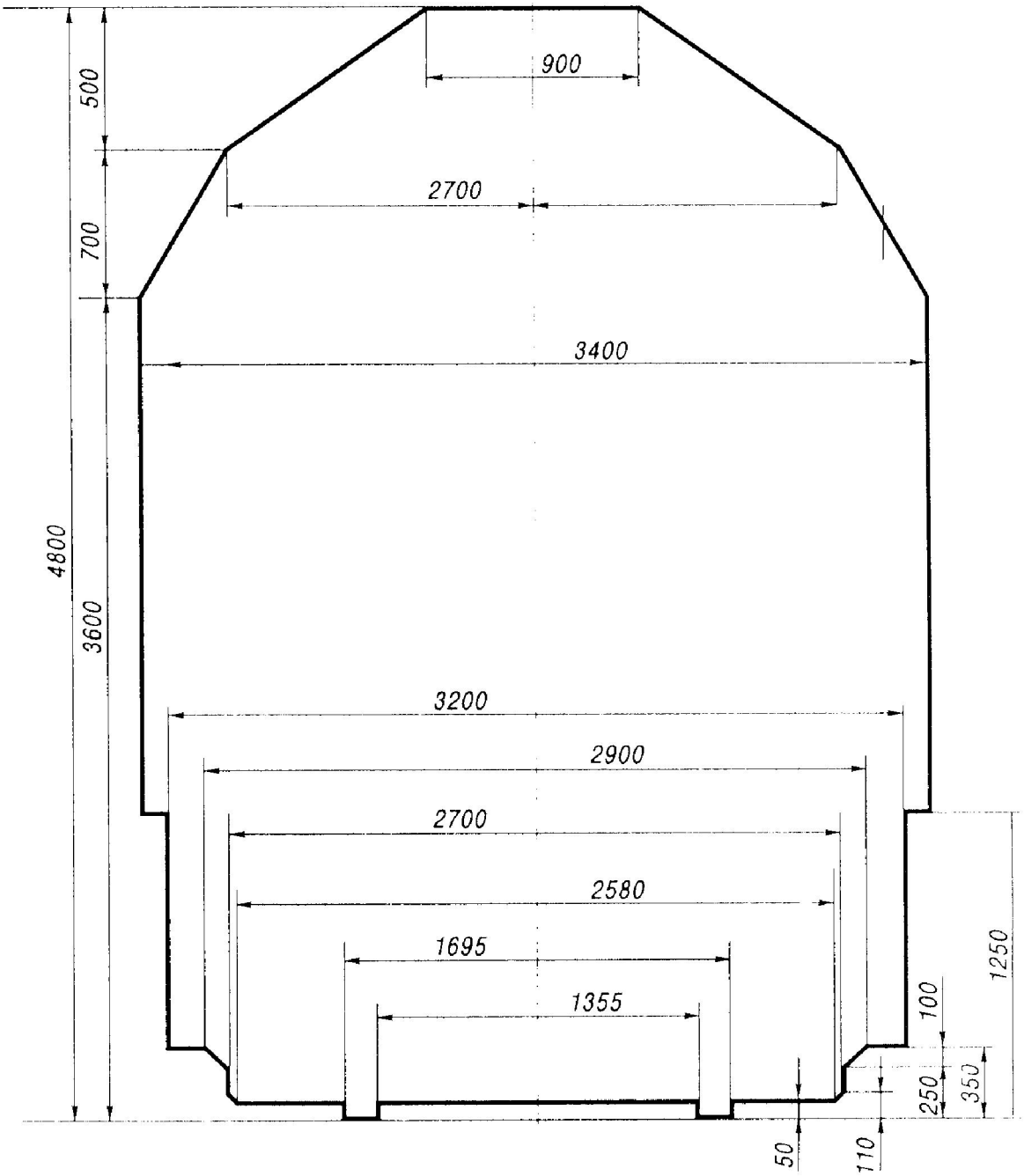

**Чертеж 1в**

(к Приложению 1, пункт 12.7.3)

**ГАБАРИТ ВАГОНОВ Холдинга БДЖ, МАВ, ПКП, ЧФР и ЗССК КАРГО колеи 1435 мм**

и

**ГАБАРИТ ВАГОНОВ (02-ВМ) ЖЕЛЕЗНЫХ ДОРОГ колеи 1520 мм**

(эксплуатационный габарит)

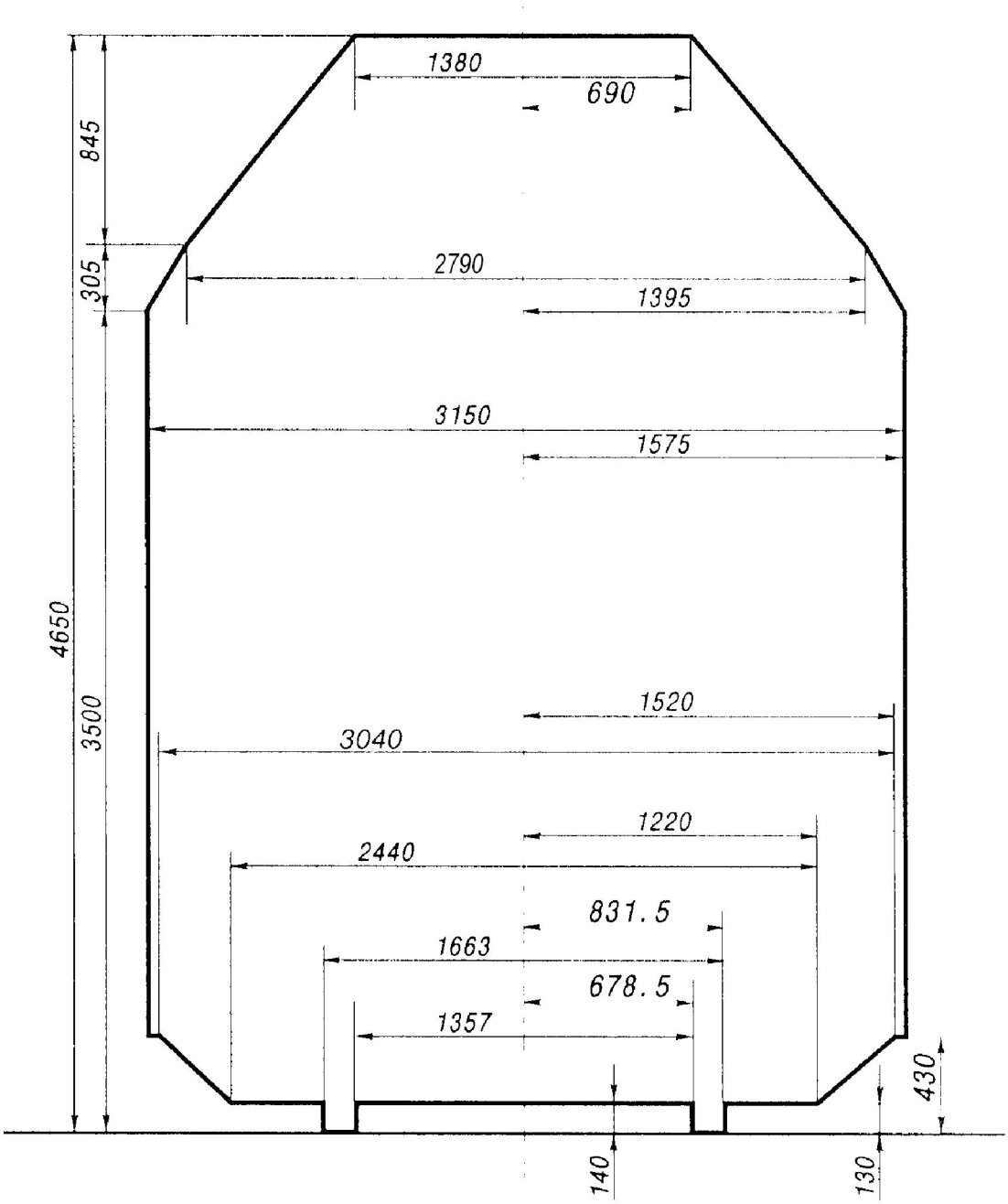

Чертеж 1г

**ГАБАРИТ ВАГОНОВ колеи 1000 мм**

(эксплуатационный габарит)

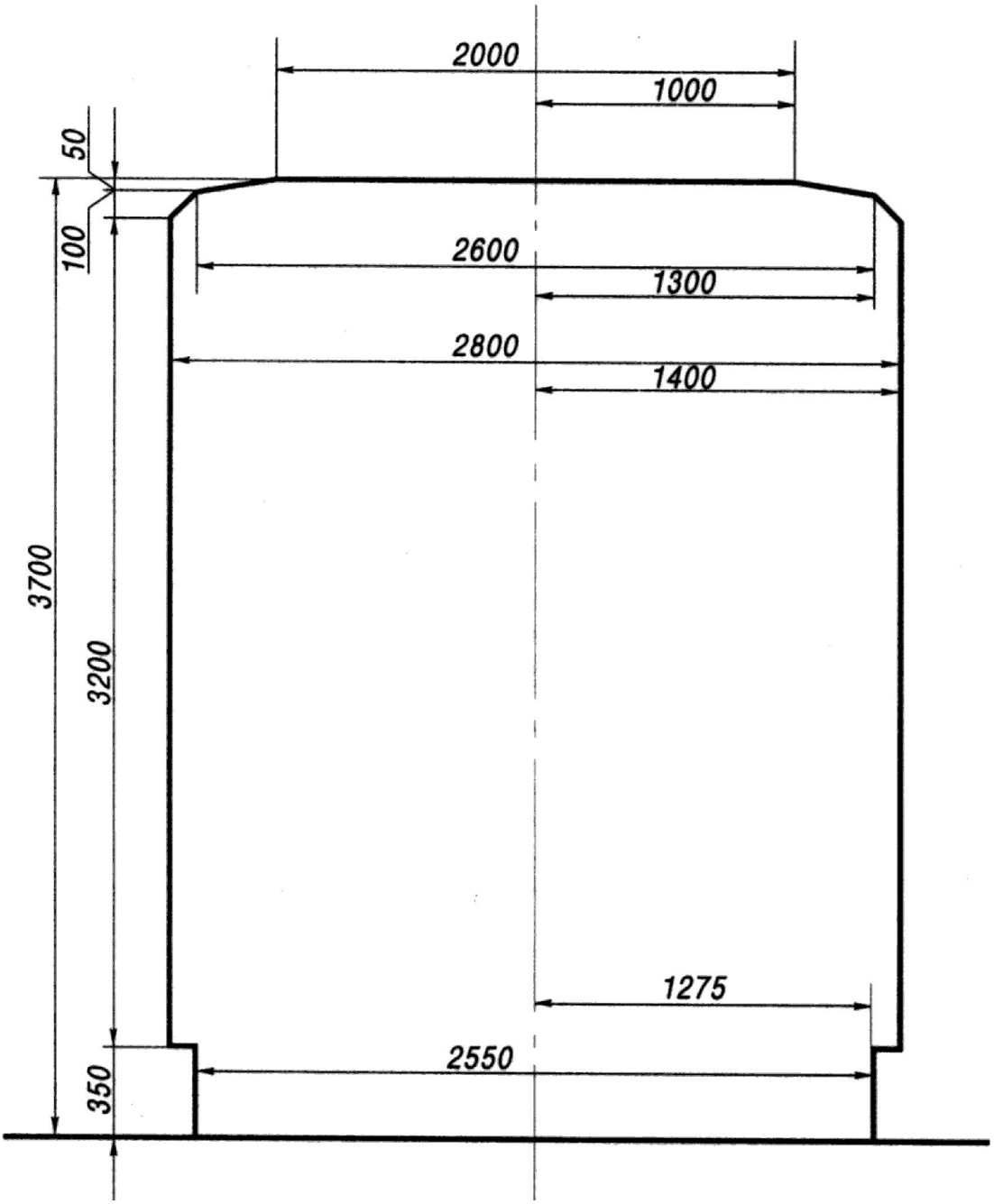

**Чертеж 1 д**
(к Приложению 1, пункт 1.1)

## ОЧЕРТАНИЕ ПОГРУЗКИ НА ЖЕЛЕЗНЫХ ДОРОГАХ колеи 1520 мм

(габарит погрузки)

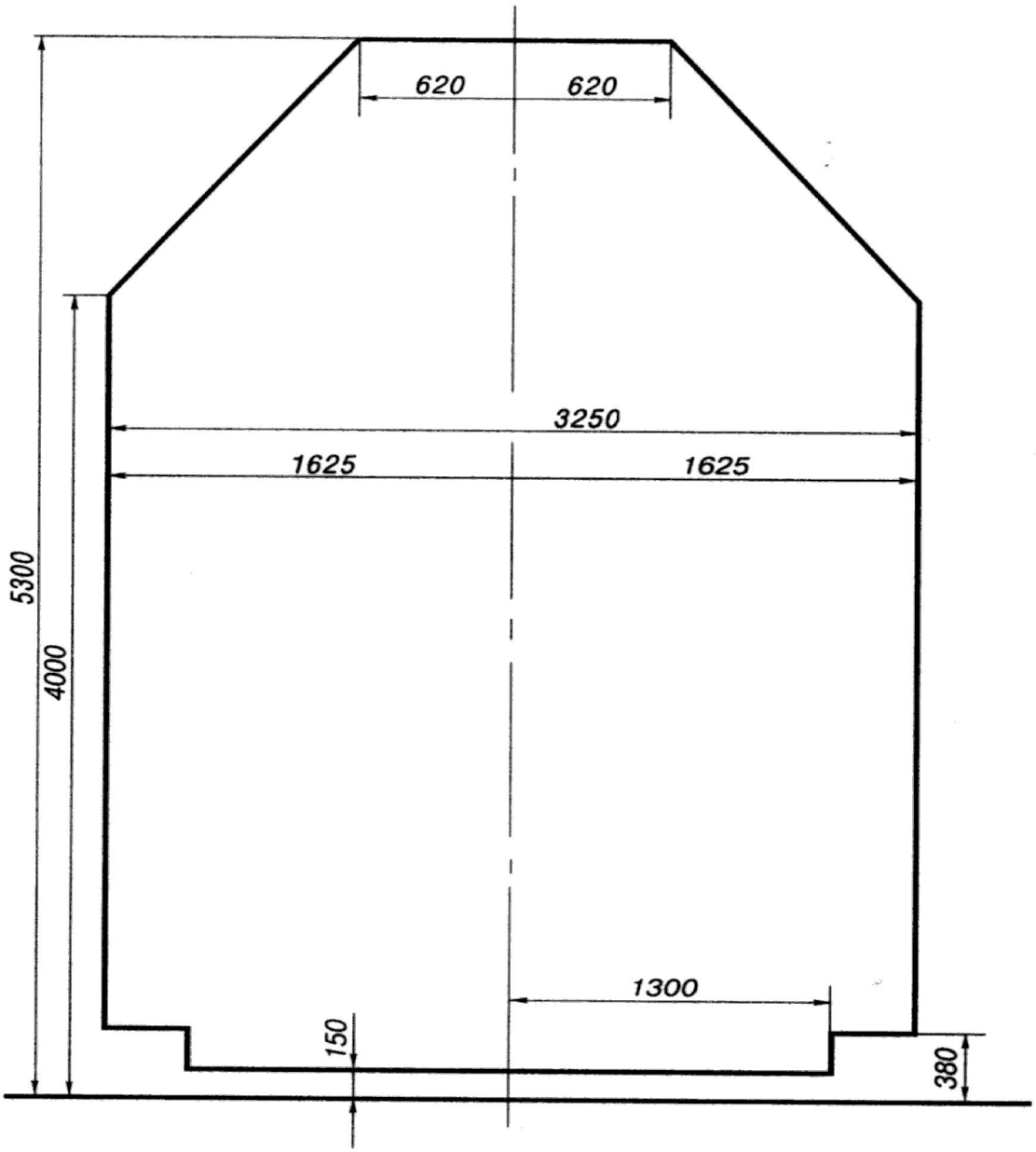

**ОЧЕРТАНИЕ ПОГРУЗКИ колеи 1435 мм**

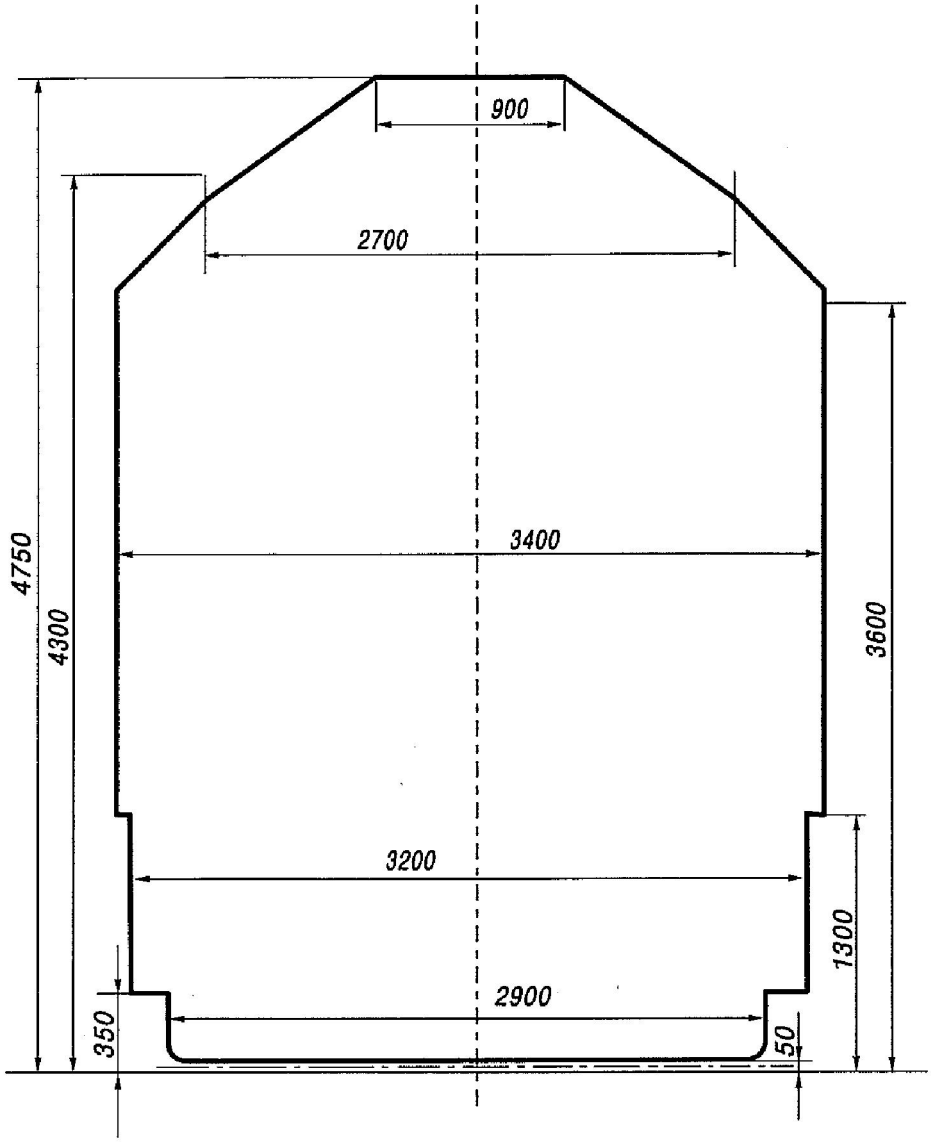

**Чертеж 1е**
(к Приложению 1, пункт 12.7.2)

# ОСНОВНОЙ ГАБАРИТ ПОДВИЖНОГО СОСТАВА 1-ВМ ВЕРХ ГАБАРИТА

(Согласно Памятке О 500)

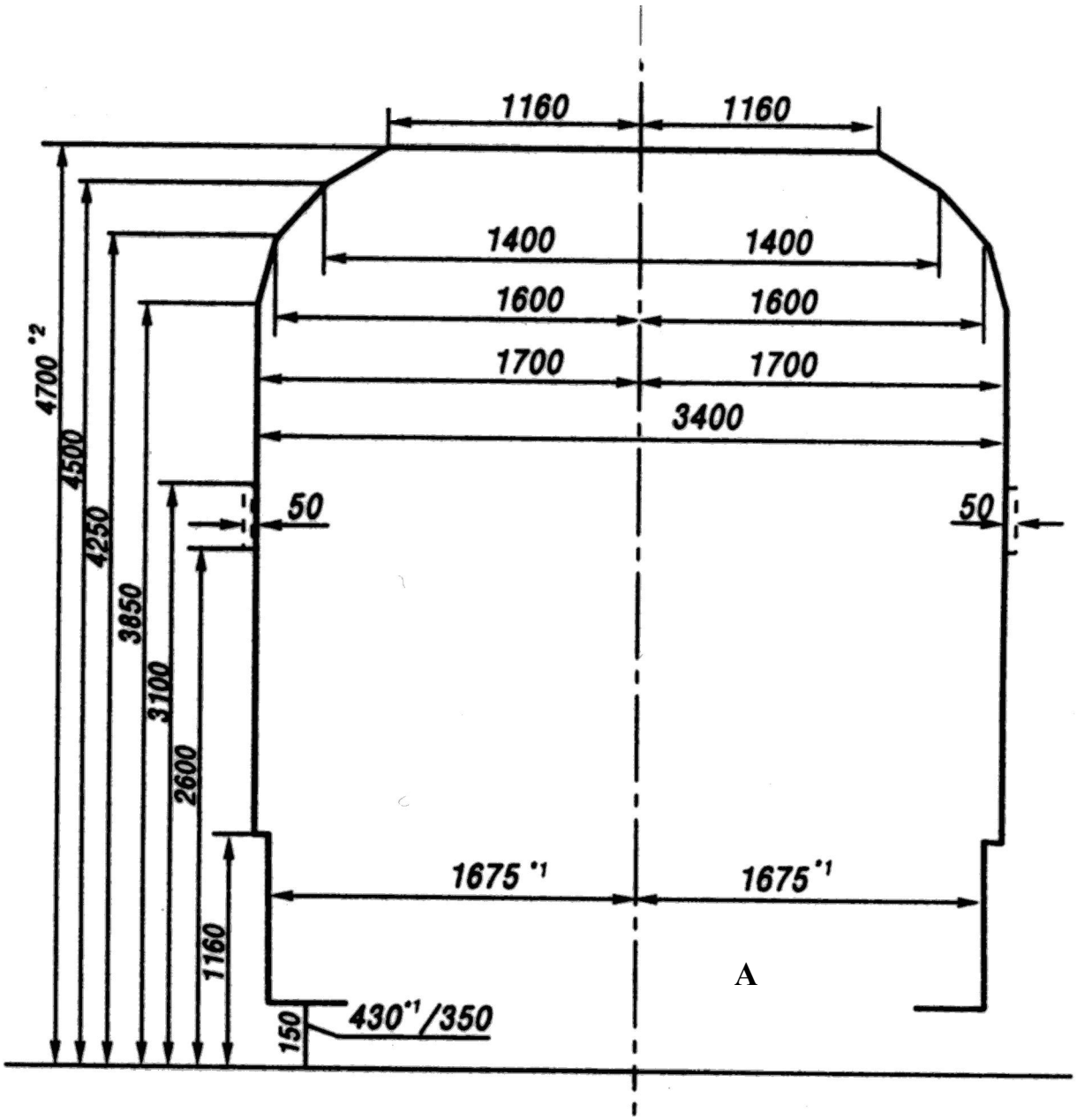


- - - - только для крюков сигнальных фонарей

*1 Ширина подвижного состава в интервале по высоте от 430/350 до 1160 мм, считая от уровня верха головки рельса, не должна быть более 3250 мм.

*2 Этот размер для подвижного состава, построенного до введения настоящего габарита, может быть равным 4725 мм.

*3 См. 02а, 02в и 02с.

А- Уровень головки рельса.

**Чертеж 1ж**
(к Приложению 1, пункт 12.7.1)

**ГАБАРИТ 0-ВМ**
**ВЕРХ ГАБАРИТА**

(Согласно Памятке О 500)

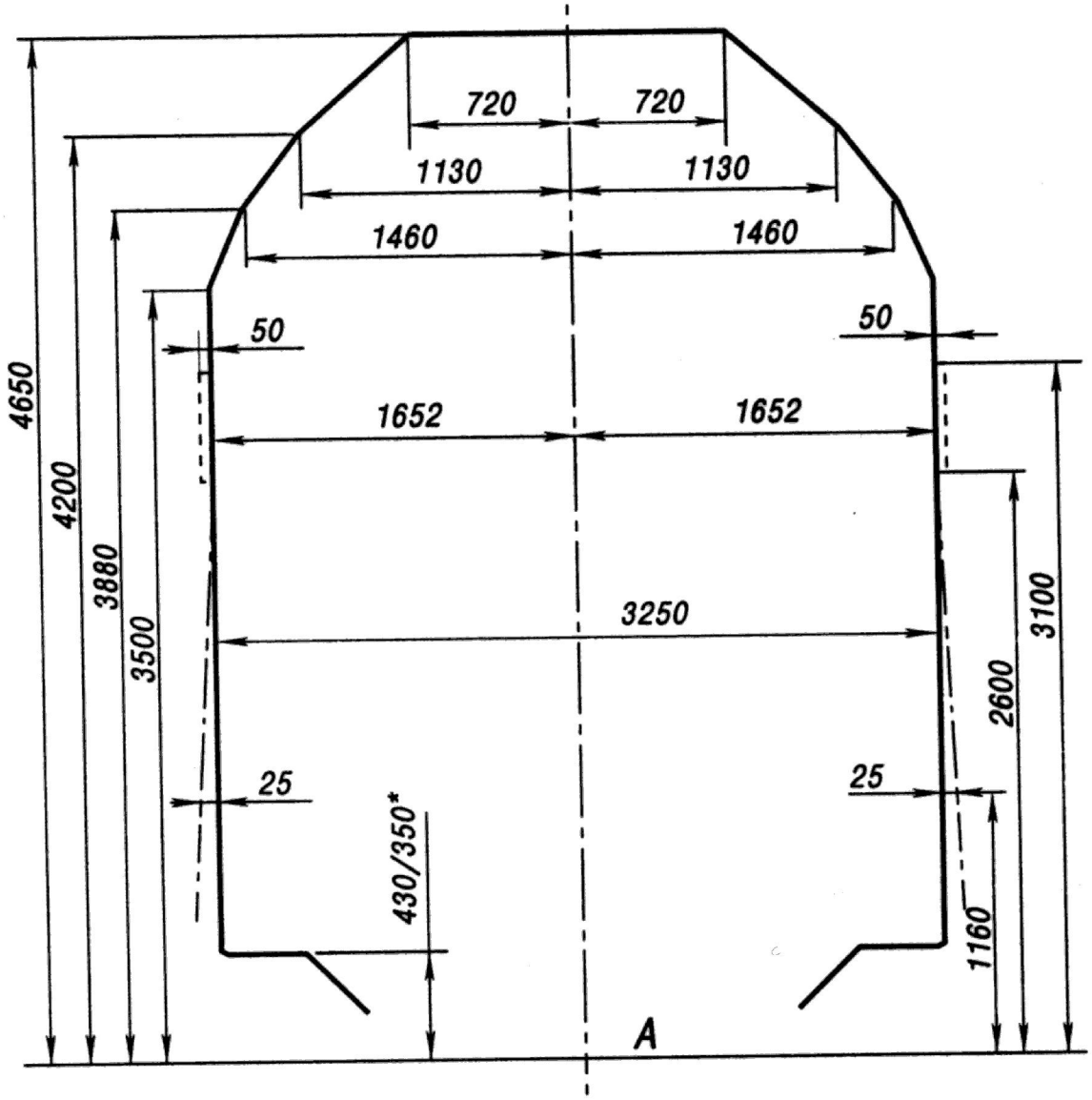


_ · _ · _ · уширение габарита, допускаемое только на отдельных линиях, перечни которых устанавливаются Управлением железных дорог и рассылаются всем дорогам-участницам Договора о ПГВ;

* - 02а, 02в, 02с;

_ _ _ _ только для сигнальных крюков на всех двухпутных линиях при расстоянии между осями путей не менее 3600 мм;

А - уровень головки рельса

**Чертеж 1з**

Кроме ранее указанных габаритов подвижного состава Холдинг БДЖ, МАВ, ПКП, ЧФР и ЗССК КАРГО могут принять также и габарит подвижного состава в соответствии с памяткой Р-500/4, приложение 6.

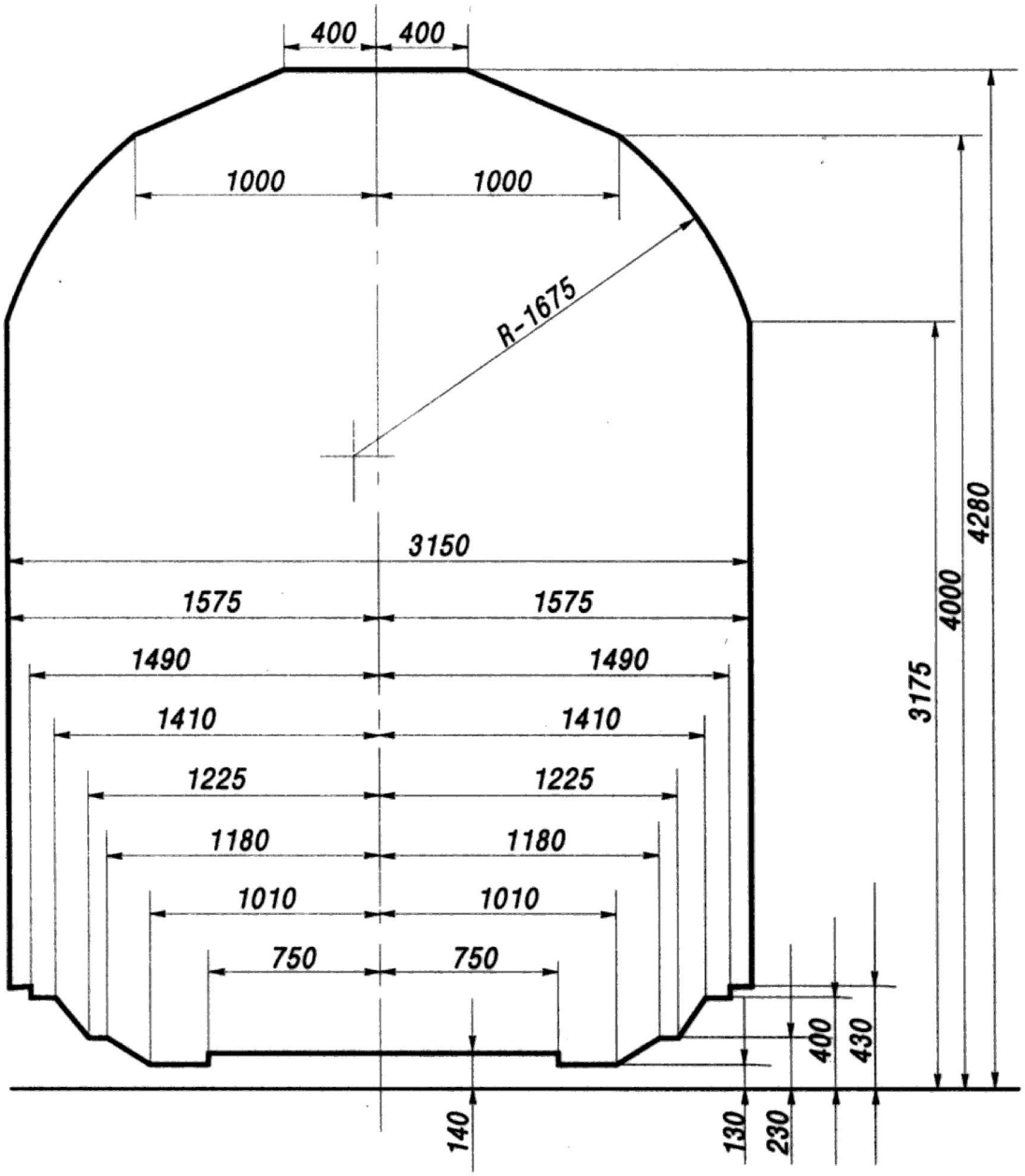

# СОДЕРЖАНИЕ

Правила пользования грузовыми вагонами в международном сообщении
(Приложение Б к Договору о ПГВ)


§ 1 Общие положения ..... 1-1

Раздел I
Грузовые вагоны

§ 2 Условия для вагонов, допускаемых к обращению ..... 2-1
§ 3 Передача вагонов ..... 3-1
§ 4 Условия пользования вагонами ..... 4-1
§ 5 Возвращение вагонов ..... 5-1
§ 6 Текущее содержание и ремонт вагонов. Поврежденные вагоны, тяжелоповрежденные вагоны или тележки..... 6-1
§ 7 Возмещение за утерянные вагоны ..... 7-1
§ 8 Расчеты за пользование вагонами ..... 8-1

Раздел II
Приватные грузовые вагоны

§ 9 Общие положения ..... 9-1
§ 10 Обмен приватными вагонами ..... 10-1
§ 11 Содержание приватных вагонов. Ответственность ..... 11-1

Раздел III
Перевозочные приспособления,
контейнеры и поддоны

§ 12 Перевозочные приспособления ..... 12-1
§ 13 Контейнеры ..... 13-1
§ 14 Поддоны ..... 14-1

Приложения

1 Технические требования, предъявляемые к вагонам грузового парка в международном сообщении ..... Пр 1-1
2 Акт передачи неисправного грузового вагона (контейнера), направляемого для ремонта на дорогу-собственницу .. Пр 2-1
2а Акт передачи порожнего вагона, направляемого на промывку или на промывку и дезинфекцию……. Пр 2а-1
3 Вагонная ведомость ..... Пр 3-1

| | | |
|---|---|---|
| 4 | Расценочная ведомость перевозочных приспособлений, контейнеров и поддонов для дорог-Сторон Договора о ПГВ ..... | Пр 4-1 |
| 4а | Расценочная ведомость на ремонт контейнеров …….. | Пр 4а-1 |
| 5 | Передаточная опись на перевозочные приспособления, контейнеры и поддоны ..... | Пр 5-1 |
| 6 | Балансовая ведомость по переходу перевозочных приспособлений и поддонов железных дорог ..... | Пр 6-1 |
| 7 | Перечень адресов, и номеров телефонов/факсов, по которым могут быть затребованы и возвращены запасные части для ремонта грузовых вагонов ..... | Пр 7-1 |
| 7а | Перечень адресов, номеров телефонов, телефаксов и телексов центральных органов железных дорог, центральных органов вагонного хозяйства и центральных расчетных бюро ..... | Пр 7а-1 |
| 8 | Форма наклейки на вагон ..... | Пр 8-1 |
| 9 | Акт на непринятые грузовые вагоны ……..... | Пр 9-1 |
| 9а | Протокол о негодности грузового вагона чужой дороги для (разгрузки, погрузки вагона в качестве вагонной помощи..... | Пр 9а-1 |
| 9б | Ведомость о грузовых вагонах, задержанных на станции ... | Пр 9б-1 |
| 10 | Ведомость требования возмещения за порожний пробег … | Пр 10-1 |
| 11 | Сопроводительный лист для перевозочных приспособлений и контейнеров ..... | Пр 11-1 |
| 12 | Наклейка на вагон ..... | Пр 12-1 |
| 12а | Наклейка на вагон ..... | Пр 12а-1 |
| 12б | Наклейка на вагон ..... | Пр 12б-1 |
| 13 | Расценочная ведомость на ремонт грузовых вагонов в международном сообщении .....……..... | Пр 13-1 |
| 13а | Цены на грузовые вагоны ..... | Пр 13а-1 |
| 14 | Заявка на запасные части ..... | Пр 14-1 |
| 15 | Сопроводительный лист на грузовые вагоны ..... | Пр 15-1 |
| 16 | Форма наклейки на неисправный тормоз ..... | Пр 16-1 |
| 17 | Знаки и надписи, определяющие дорогу-собственницу вагона/дорогу приписки ..... | Пр 17-1 |
| 18 | Перечень трафаретов дорог-собственниц ..... | Пр 18-1 |
| 19 | Трафареты периодического ремонта или осмотра грузового вагона ……..……..... | Пр 19-1 |
| 20 | Тип автоматического тормоза ..... | Пр 20-1 |
| 21 | Перечень полных и сокращенных наименований пневматических автоматических тормозов, применяемых в международном сообщении …… | Пр 21-1 |
| 22 | Знак габарита вагона МС-0 ..... | Пр 22-1 |

| | | |
|---|---|---|
| 23 | Знак габарита вагона МС-1 ..... | Пр 23-1 |
| 23а | Знак габарита вагона МС-02..... | Пр 23а-1 |
| 24 | Знак наличия лестницы на наружной стене вагоне ..... | Пр 24-1 |
| 25 | Знаки для вагонов с раздвижными колесными парами ….. | Пр 25-1 |
| 26 | Обозначение тары вагона ..... | Пр 26-1 |
| 26а | Обозначение грузоподъемности вагона …….…….. | Пр 26а-1 |
| 27 | Обозначение площади пола вагона ..... | Пр 27-1 |
| 28 | Обозначение длины платформы ..... | Пр 28-1 |
| 29 | Обозначение объема котла цистерны ..... | Пр 29-1 |
| 30 | Дата периодической смазки букс ..... | Пр 30-1 |
| 31 | Контроль профиля гребня колеса колеи 1435 мм ..... | Пр 31-1 |
| 32 | Извещение об исключении вагона из эксплуатации ..... | Пр 32-1 |
| 33 | Повреждения и неисправности поддонов, приводящие их к негодности для обмена ..... | Пр 33-1 |
| 34 | Перечень ставок и плат ПГВ ..... | Пр 34-1 |
| 35 | Знак маркировки “Центр тяжести”..... | Пр 35-1 |
| 36 | Знак для вагонов на тележках..... | Пр 36-1 |
| 37 | Акт на передачу или возврат тележек грузовых вагонов ... | Пр 37-1 |
| 38 | Протокол повреждения приватного грузового вагона ….. | Пр 38-1 |
| 39 | Ведомость подтвержденных расходов на ремонт поврежденных приватных вагонов ..... | Пр 39-1 |
| 40 | Распределительный лист доли платежей за ремонт вагона.. | Пр 40-1 |
| 41 | Акт о повреждении приватного вагона ..... | Пр 41-1 |
| 42 | Знак приватного вагона для нанесения на грузовые вагоны | Пр 42-1 |
| 43 | Трафарет о дате следующего освидетельствования котла цистерны ..... | Пр 43-1 |
| 44 | Надпись на вагонах со съемными приспособлениями ……. | Пр 44-1 |
| 45 | Методика расчета ставок платы за пользование грузовыми вагонами в международном сообщении …… | Пр 45-1 |
| 46 | Знак на вагонах железных дорог 1435 мм с автосцепным устройством ……..… | Пр 46-1 |
| 47 | Наклейка на вагон по форме ”М” к AVV ……... | Пр 47-1 |
| 48 | Наклейка на вагон по форме ”К” к AVV ……... | Пр 48-1 |


Чертежи


| | | |
|---|---|---|
| 1 | Габариты вагонов колеи 1520, 1435 и 1000 мм …..... | ч 1-1 |
| 1а | Габарит вагонов железных дорог колеи 1520 мм (эксплуатационный габарит) ..... | ч 1а-1 |
| 1б | Габарит вагонов КЖД, ЗЧ колеи 1435 мм ..... | ч 1б-1 |
| 1в | Габарит вагонов БДЖ, МАВ, ПКП, ЧФР и ЗССК колеи 1435 мм и габарит вагонов (02-ВМ) железных дорог колеи 1520 мм (эксплуатационный габарит) ..... | ч 1в-1 |

1г Габарит вагонов колеи 1000 мм (эксплуатационный габарит)..... ч 1г-1
1д Очертание погрузки на железных дорогах колеи 1520 мм (габарит погрузки)..... ч 1д-1
1д-1 Очертание погрузки колеи 1435 мм ..... ч 1д-1-1
1е Основной габарит подвижного состава 1-ВМ
Верх габарита ……..... ч 1е-1
1ж Габарит 0-ВМ
Верх габарита ……..... ч 1ж-1
1з Габарит в соответствии с Памяткой Р-500/4 …… ч 1з-1